POZNÁMKY

- tato dokumentace nenahrazuje dílenskou dokumentaci
- před zadáním do výroby nutno provést zaměření připravených otvorů na stavbě a předložit dílenskou dokumentaci k odsouhlasení
- před zadáním do výroby nutno provést zaměření skutečnosti na stavbě a vytvořit odpovídající dílenskou dokumentaci, která bude předložena zástupci investorova, případně projektantovi k odsouhlasení

- dodavatel stavby je povinen se seznámit s obsahem dokumentace a v případě nesrovnalostí vznést dotazy, případně připomínky na projektanta stavby, případně zástupce investora

OBJEDNATEL : **KRÁLOVÉHRADECKÝ KRAJ** **PIVOVARSKÉ NÁMĚSTÍ 1245,** **500 03 HRADEC KRÁLOVÉ**			KRÁLOVÉHRADECKÝ KRAJ
VEDOUCÍ PROJEKTANT	ING. ONDŘEJ FABIÁN		KANIA KANIA a.s., Špálova 80/9, 702 00 Ostrava tel : 596 243 487 e-mail : info@kania-ostrava.cz
HLAVNÍ ARCHITEKT	ING. ARCH. VÁCLAV ČERMÁK		
ZODPOVĚDNÝ PROJEKTANT	ING. ONDŘEJ FABIÁN		
VYPRACOVAL	ING. ARCH. PAVLA OLŠÁKOVÁ		
NÁZEV AKCE : **OBLASTNÍ NEMOCNICE JIČÍN** **PAVILON PSYCHIATRIE**			STUPEŇ: DPS DATUM: 07/2024 FORMÁT/POČET STR.: A4/37 MĚŘÍTKO: ---
NÁZEV OBJEKTU : SO 01	ČÁST : D.1.1 - ARCHITEKTONICKO-STAVEBNÍ ŘEŠENÍ		Č. ZAK. 23026 SOUBOR DWG ČÍSLO SOUPRAVY
NÁZEV PŘÍLOHY : VÝPIS ZÁMEČNICKÝCH PRVKŮ			Č. PŘÍLOHY : 23026-DPS-D.1.1-SO 01-20

OZNAČENÍ	SCHÉMA	POPIS	ROZMĚR (mm)	POČET (ks)					
				2PP	1PP	1NP	2NP	3NP	VŠE
Z1		- ocelová zárubeň určená pro zazdění pro dvoukřídlé dveře - tl. plechu 1,5 mm - bez podlahového zapuštění - 2* 3 dveřní závěsy standard dle ČSN - antikorozní nástřik na základní nátěr - povrch zárubně - nástřik RAL 7016 - antracit matná - ústí uvedeno na čistý rozměr zdiva bez omítek a povrchových úprav - dodávka zárubně vč. montážních prvků zárubeň nutno koordinovat s dodávkou dveří a požadavky zámků	1250*1970 ústí 150 mm	0	1	0	0	0	1
Z2 L / Z2 P		- ocelová zárubeň pro jednokřídlové dveře určená pro zazdění - tl. plechu 1,5 mm - s podlahovým zapuštěním cca 30 mm - včetně TPE těsnění - 3 dveřní závěsy standard dle ČSN - barva RAL 1015 - bude upřesněno dle dekoru dveří - ústí uvedeno na čistý rozměr zdiva bez omítek a povrchových úprav - dodávka zárubně vč. montážních prvků zárubeň nutno koordinovat s dodávkou dveří a požadavky zámků	1100*1970 ústí 150 mm	LEVÉ					
				0	0	3	4	0	7
				PRAVÉ					
				0	0	1	4	0	5
Z3 L / Z3 P		- ocelová zárubeň pro jednokřídlové dveře určená pro zazdění - tl. plechu 1,5 mm - s podlahovým zapuštěním cca 30 mm - včetně TPE těsnění - 3 dveřní závěsy standard dle ČSN - barva RAL 1015 - bude upřesněno dle dekoru dveří - ústí uvedeno na čistý rozměr zdiva bez omítek a povrchových úprav - dodávka zárubně vč. montážních prvků zárubeň nutno koordinovat s dodávkou dveří a požadavky zámků	1100*1970 ústí 300 mm	LEVÉ					
				0	0	1	0	0	1
				PRAVÉ					
				0	0	0	0	0	0
Z4 L / Z4 P		- ocelová zárubeň pro jednokřídlové dveře určená pro zazdění - tl. plechu 1,5 mm - s podlahovým zapuštěním cca 30 mm - včetně TPE těsnění - 3 dveřní závěsy standard dle ČSN - barva RAL 1015 - bude upřesněno dle dekoru dveří - ústí uvedeno na čistý rozměr zdiva bez omítek a povrchových úprav - dodávka zárubně vč. montážních prvků zárubeň nutno koordinovat s dodávkou dveří a požadavky zámků	900*1970 ústí 150 mm	LEVÉ					
				0	0	4	8	0	12
				PRAVÉ					
				0	0	4	10	0	14
Z5 L / Z5 P		- ocelová zárubeň pro jednokřídlové dveře určená pro zazdění - tl. plechu 1,5 mm - s podlahovým zapuštěním cca 30 mm - včetně TPE těsnění - 3 dveřní závěsy standard dle ČSN - barva RAL 1015 - bude upřesněno dle dekoru dveří - ústí uvedeno na čistý rozměr zdiva bez omítek a povrchových úprav - dodávka zárubně vč. montážních prvků zárubeň nutno koordinovat s dodávkou dveří a požadavky zámků	700*1970 ústí 115 mm	LEVÉ					
				0	0	2	2	0	4
				PRAVÉ					
				0	0	3	2	0	5
Z6 L / Z6 P		- ocelová zárubeň pro jednokřídlové dveře určená pro zazdění - tl. plechu 1,5 mm - s podlahovým zapuštěním cca 30 mm - včetně TPE těsnění - 3 dveřní závěsy standard dle ČSN - barva RAL 1015 - bude upřesněno dle dekoru dveří - ústí uvedeno na čistý rozměr zdiva bez omítek a povrchových úprav - dodávka zárubně vč. montážních prvků zárubeň nutno koordinovat s dodávkou dveří a požadavky zámků	800*1970 ústí 150 mm	LEVÉ					
				0	0	1	3	0	4
				PRAVÉ					
				0	0	3	3	0	6

OZNAČENÍ	SCHÉMA	POPIS	ROZMĚR (mm)	POČET (ks)					
				2PP	1PP	1NP	2NP	3NP	VŠE
Z7 L / Z7 P		- ocelová zárubeň pro jednokřídlové dveře určená pro zazdění - tl. plechu 1,5 mm - s podlahovým zapuštěním cca 30 mm - včetně TPE těsnění - 3 dveřní závěsy standard dle ČSN - barva RAL 1015 - bude upřesněno dle dekoru dveří - ústí uvedeno na čistý rozměr zdiva bez omítek a povrchových úprav - dodávka zárubně vč. montážních prvků zárubeň nutno koordinovat s dodávkou dveří a požadavky zámků	700*1970 ústí 150 mm	LEVÉ					
				0	0	1	2	0	3
				PRAVÉ					
				0	0	0	2	0	2
Z8 L / Z8 P		- ocelová zárubeň pro jednokřídlové dveře určená pro zazdění - tl. plechu 1,5 mm - s podlahovým zapuštěním cca 30 mm - včetně TPE těsnění - 3 dveřní závěsy standard dle ČSN - barva RAL 1015 - bude upřesněno dle dekoru dveří - ústí uvedeno na čistý rozměr zdiva bez omítek a povrchových úprav - dodávka zárubně vč. montážních prvků zárubeň nutno koordinovat s dodávkou dveří a požadavky zámků	800*1970 ústí 115 mm	LEVÉ					
				0	0	0	1	0	1
				PRAVÉ					
				0	0	0	3	0	3
Z9		- ocelová zárubeň pro dvoukřídlové dveře určená pro zazdění - tl. plechu 1,5 mm - s podlahovým zapuštěním cca 30 mm - včetně TPE těsnění - 2* 3 dveřní závěsy standard dle ČSN - barva RAL 1015 - bude upřesněno dle dekoru dveří - ústí uvedeno na čistý rozměr zdiva bez omítek a povrchových úprav - dodávka zárubně vč. montážních prvků zárubeň nutno koordinovat s dodávkou dveří a požadavky zámků	1450*1970 ústí 200 mm	0	0	0	1	0	1
Z10 L / Z10 P		- ocelová zárubeň určená pro sádrokartonové konstrukce - tl. plechu 1,5 mm - včetně TPE těsnění - 3 dveřní závěsy standard dle ČSN - barva RAL 1015 - bude upřesněno dle dekoru dveří - dodávka zárubně vč. montážních prvků zárubeň nutno koordinovat s dodávkou dveří a požadavky zámků	900*1970 ústí 125 mm	LEVÉ					
				0	0	0	0	3	3
				PRAVÉ					
				0	0	0	0	5	5
Z11 L / Z11 P		- ocelová zárubeň určená pro sádrokartonové konstrukce - tl. plechu 1,5 mm - včetně TPE těsnění - 3 dveřní závěsy standard dle ČSN - barva RAL 1015 - bude upřesněno dle dekoru dveří - dodávka zárubně vč. montážních prvků zárubeň nutno koordinovat s dodávkou dveří a požadavky zámků	700*1970 ústí 125 mm	LEVÉ					
				0	0	0	0	2	2
				PRAVÉ					
				0	0	0	0	3	3
Z12 L / Z12 P		- ocelová zárubeň určená pro sádrokartonové konstrukce - tl. plechu 1,5 mm - včetně TPE těsnění - 3 dveřní závěsy standard dle ČSN - barva RAL 1015 - bude upřesněno dle dekoru dveří - dodávka zárubně vč. montážních prvků zárubeň nutno koordinovat s dodávkou dveří a požadavky zámků	700*1970 ústí 100 mm	LEVÉ					
				0	0	0	0	2	2
				PRAVÉ					
				0	0	0	0	2	2
Z13 L		- ocelová zárubeň pro jednokřídlové dveře určená pro zazdění - tl. plechu 1,5 mm - s podlahovým zapuštěním cca 30 mm - včetně TPE těsnění - 3 dveřní závěsy standard dle ČSN - barva RAL 1015 - bude upřesněno dle dekoru dveří - ústí uvedeno na čistý rozměr zdiva bez omítek a povrchových úprav - dodávka zárubně vč. montážních prvků zárubeň nutno koordinovat s dodávkou dveří a požadavky zámků	900*1970 ústí 115 mm	LEVÉ					
				0	0	0	0	1	1

OZNAČENÍ	SCHÉMA	POPIS	ROZMĚR (mm)	POČET (ks)					
				2PP	1PP	1NP	2NP	3NP	VŠE
Z 14	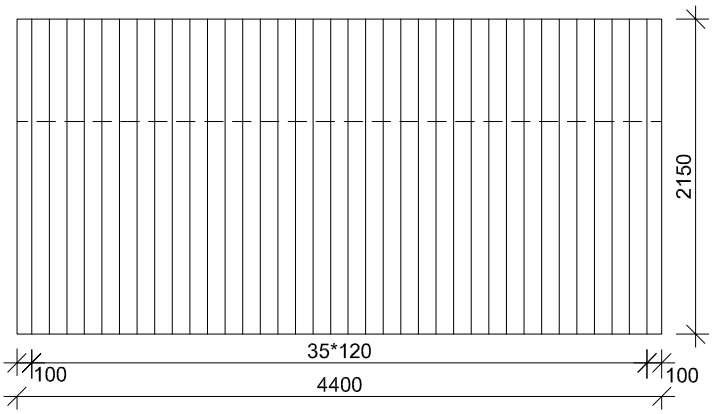	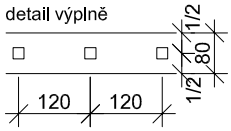 - ocelová zábradelní výplň tyčová - prutová výplň ze čtvercové oceli 25*25 mm v osové vzdálenosti 120 mm - spodní a horní pás z ploché oceli 80*5 mm - prutová výplň vložena mezi horní a spodní pás a přivařena, umístění na osu pásu - osa sestavy ve vzdálenosti 75 mm od vnějšího líce ŽB stěny - povrchová úprava: - očištění povrchu tryskáním - dvouvrstvý nátěr - povrchová úprava pro exteriérové konstrukce, třída prostředí C2 - kotvení do ŽB konstrukce pomocí chemických kotev M8, délky 80 mm - kotevní šrouby barevně sjednotit s barvou sestavy - kotvení min ve 4 místech nahoře i dole (celkem min 8 kotevních bodů) - barva: antracit RAL 7016 - prvek možno symetricky rozdělit na 2 části - pro prvek bude zpracována dílenská dokumentace, která bude předložena k odsouhlasení - před zadáním do výroby je nutné provést podrobné zaměření	4400*2150	0	1	0	0	0	1
Z 15	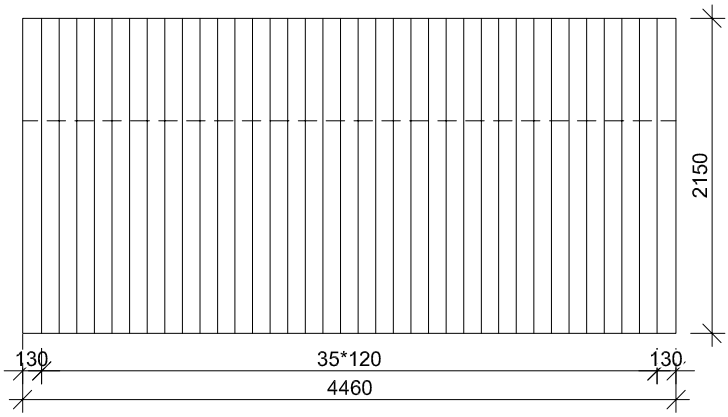	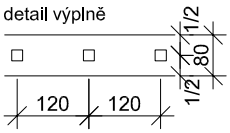 - ocelová zábradelní výplň tyčová před oknem - prutová výplň ze čtvercové oceli 25*25 mm v osové vzdálenosti 120 mm - spodní a horní pás z ploché oceli 80*5 mm - prutová výplň vložena mezi horní a spodní pás a přivařena, umístění na osu pásu - osa sestavy ve vzdálenosti 75 mm od vnějšího líce ŽB stěny - povrchová úprava: - očištění povrchu tryskáním - dvouvrstvý nátěr - povrchová úprava pro exteriérové konstrukce, třída prostředí C2 - kotvení do ŽB konstrukce pomocí chemických kotev M8, délky 80 mm - kotevní šrouby barevně sjednotit s barvou sestavy - kotvení min ve 4 místech nahoře i dole (celkem min 8 kotevních bodů) - barva: antracit RAL 7016 - prvek možno symetricky rozdělit na 2 části - pro prvek bude zpracována dílenská dokumentace, která bude předložena k odsouhlasení - před zadáním do výroby je nutné provést podrobné zaměření	4460*2550	0	1	0	0	0	1

OZNAČENÍ	SCHÉMA	POPIS	ROZMĚR (mm)	POČET (ks)					
				2PP	1PP	1NP	2NP	3NP	VŠE
Z 16	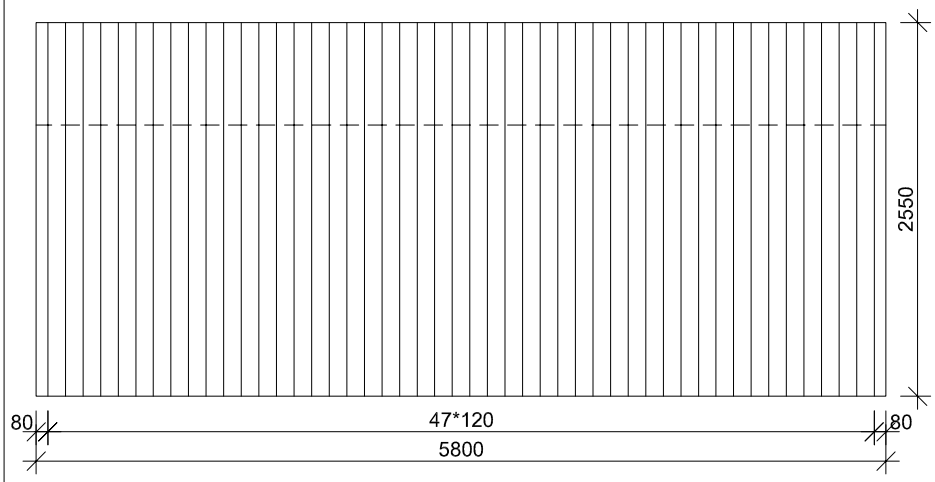	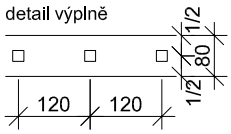 - ocelová zábradelní výplň tyčová - prutová výplň ze čtvercové oceli 25*25 mm v osové vzdálenosti 120 mm - spodní a horní pás z ploché oceli 80*5 mm - prutová výplň vložena mezi horní a spodní pás a přivařena, umístění na osu pásu - osa sestavy ve vzdálenosti 75 mm od vnějšího líce ŽB stěny - povrchová úprava: - očištění povrchu tryskáním - dvouvrstvý nátěr - povrchová úprava pro exteriérové konstrukce, třída prostředí C2 - kotvení do ŽB konstrukce pomocí chemických kotev M8, délky 80 mm - kotevní šrouby barevně sjednotit s barvou sestavy - kotvení min ve 6 místech nahoře i dole (celkem min 12 kotevních bodů) - barva: antracit RAL 7016 - prvek možno symetricky rozdělit na 2 -3 části - pro prvek bude zpracována dílenská dokumentace, která bude předložena k odsouhlasení - před zadáním do výroby je nutné provést podrobné zaměření	5800*2550	0	3	0	0	0	3
Z 17	pohled z exteriéru 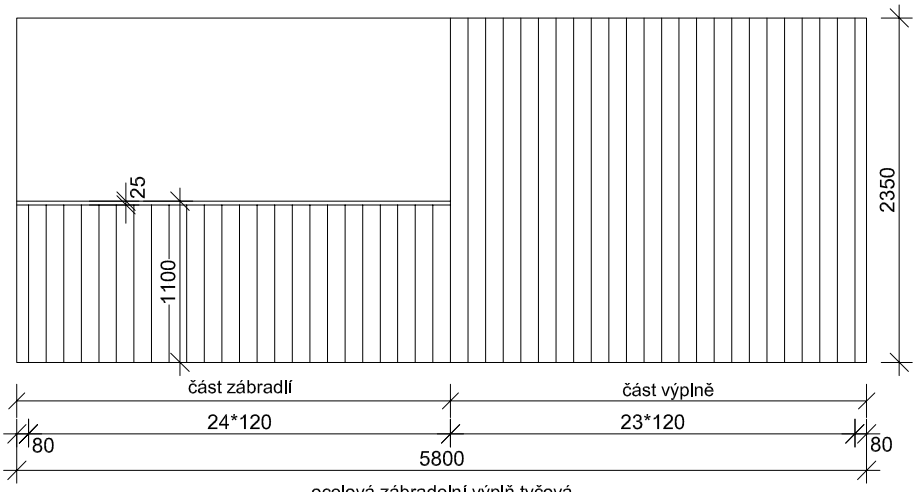 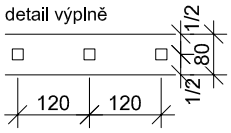 - ocelová zábradelní výplň tyčová - prutová výplň ze čtvercové oceli 25*25 mm v osové vzdálenosti 120 mm - spodní a horní pás z ploché oceli 80*5 mm - prutová výplň vložena mezi horní a spodní pás a přivařena, umístění na osu pásu - v části zábradlí bude horní pás tvořen madlem z Jekl 50*25*2 mm, madlo osově na střed - madlo připevnění k prutové výplni svarem, ke stěně pomocí kotevního úhelníku při spodní hraně v barvě zábradlí - osa sestavy na střed svislých ŽB stěn - povrchová úprava: - očištění povrchu tryskáním - dvouvrstvý nátěr - povrchová úprava pro exteriérové konstrukce, třída prostředí C2 - kotvení do ŽB konstrukce pomocí chemických kotev M8, délky 80 mm - kotevní šrouby barevně sjednotit s barvou sestavy - kotvení min ve 6 místech dole a 3 místech nahoře - barva: antracit RAL 7016 - prvek možno rozdělit na více části - pro prvek bude zpracována dílenská dokumentace, která bude předložena k odsouhlasení - před zadáním do výroby je nutné provést podrobné zaměření	5800*2350	0	0	4	0	0	4

OZNAČENÍ	SCHÉMA	POPIS	ROZMĚR (mm)	POČET (ks)					
				2PP	1PP	1NP	2NP	3NP	VŠE
Z 18	pohled z exteriéru 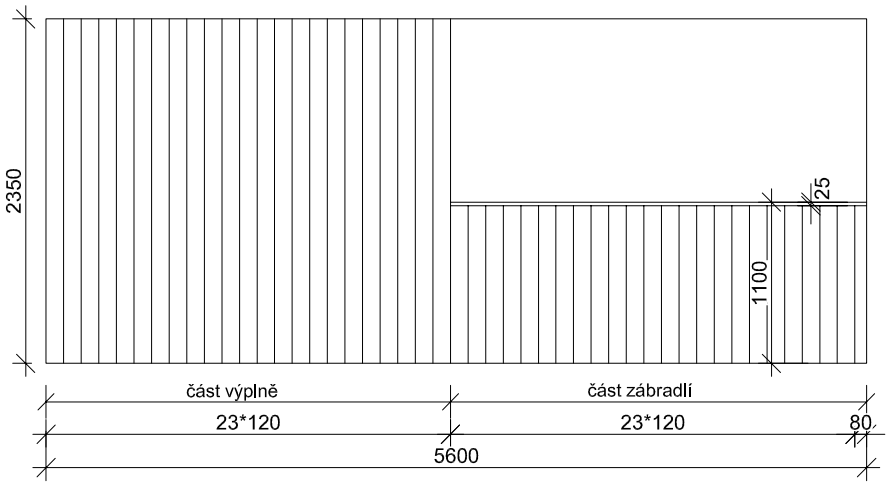 detail výplně 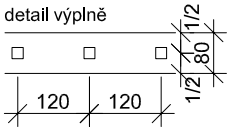 - ocelová zábradelní výplň tyčová - prutová výplň ze čtvercové oceli 25*25 mm v osové vzdálenosti 120 mm - spodní a horní pás z ploché oceli 80*5 mm - prutová výplň vložena mezi horní a spodní pás a přivařena, umístění na osu pásu - v části zábradlí bude horní pás tvořen madlem z Jekl 50*25*2 mm, madlo osově na střed - madlo připevnění k prutové výplni svarem, ke stěně pomocí kotevního úhelníku při spodní hraně v barvě zábradlí - osa sestavy na střed svislých ŽB stěn - povrchová úprava: - očištění povrchu tryskáním - dvouvrstvý nátěr - povrchová úprava pro exteriérové konstrukce, třída prostředí C2 - kotvení do ŽB konstrukce pomocí chemických kotev M8, délky 80 mm - kotevní šrouby barevně sjednotit s barvou sestavy - kotvení min ve 6 místech dole a 3 místech nahoře - barva: antracit RAL 7016 - prvek možno rozdělit na více části - pro prvek bude zpracována dílenská dokumentace, která bude předložena k odsouhlasení - před zadáním do výroby je nutné provést podrobné zaměření	5600*2350	0	0	1	0	0	1
Z 19	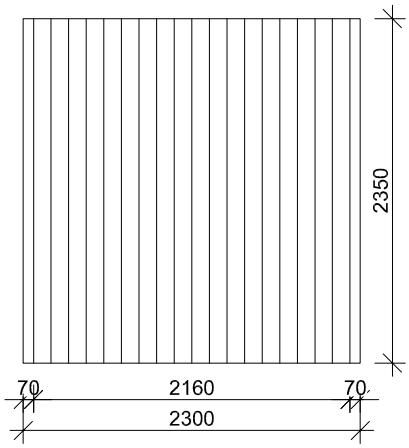 detail výplně 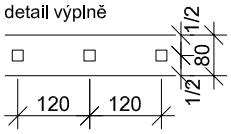 - ocelová zábradelní výplň tyčová před oknem - prutová výplň ze čtvercové oceli 25*25 mm v osové vzdálenosti 120 mm - spodní a horní pás z ploché oceli 80*5 mm - prutová výplň vložena mezi horní a spodní pás a přivařena, umístění na osu pásu - osa sestavy ve vzdálenosti 75 mm od vnějšího líce ŽB stěny - povrchová úprava: - očištění povrchu tryskáním - dvouvrstvý nátěr - povrchová úprava pro exteriérové konstrukce, třída prostředí C2 - kotvení do ŽB konstrukce pomocí chemických kotev M8, délky 80 mm - kotevní šrouby barevně sjednotit s barvou sestavy - kotvení min ve 3 místech nahoře i dole (celkem min 6 kotevních bodů) - barva: antracit RAL 7016 - pro prvek bude zpracována dílenská dokumentace, která bude předložena k odsouhlasení - před zadáním do výroby je nutné provést podrobné zaměření	2300*2350	0	0	1	0	0	1

OZNAČENÍ	SCHÉMA	POPIS	ROZMĚR (mm)	POČET (ks)					
				2PP	1PP	1NP	2NP	3NP	VŠE
Z 20	pohled z exteriéru		8500*2350	0	0	1	0	0	1

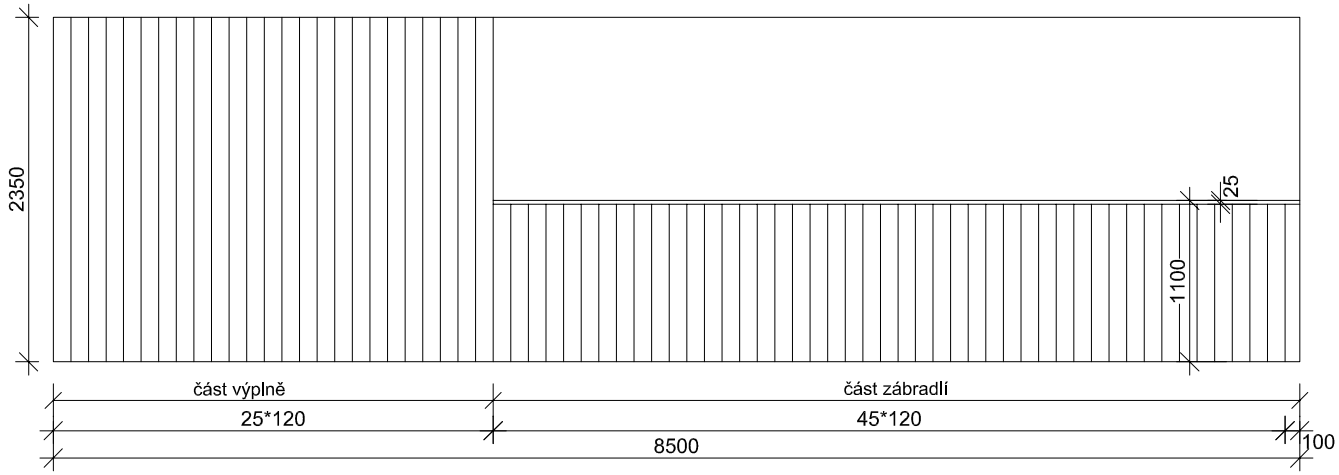

detail výplně

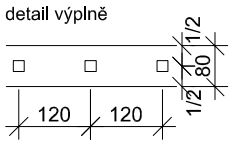

- ocelová zábradelní výplň tyčová
- prutová výplň ze čtvercové oceli 25*25 mm v osové vzdálenosti 120 mm
- spodní a horní pás z ploché oceli 80*5 mm
- prutová výplň vložena mezi horní a spodní pás a přivařena, umístění na osu pásu
- v části zábradlí bude horní pás tvořen madlem z Jekl 50*25*2 mm, madlo osově na střed
- madlo připevnění k prutové výplni svarem, ke stěně pomocí kotevního úhelníku při spodní hraně v barvě zábradlí
- osa sestavy na střed svislých ŽB stěn
- povrchová úprava: - očištění povrchu tryskáním
  - dvouvrstvý nátěr
- povrchová úprava pro exteriérové konstrukce, třída prostředí C2
- kotvení do ŽB konstrukce nahoře pomocí chemických kotev M8, délky 80 mm
- kotvení do ŽB konstrukce dole pomocí chemických kotev M10, délky 130 mm
- kotevní šrouby barevně sjednotit s barvou sestavy
- kotvení ve vzdálenosti do 1 m
- barva: antracit RAL 7016
- prvek možno rozdělit na více části

- pro prvek bude zpracována dílenská dokumentace, která bude předložena k odsouhlasení
- před zadáním do výroby je nutné provést podrobné zaměření

OZNAČENÍ	SCHÉMA	POPIS	ROZMĚR (mm)	POČET (ks)					
				2PP	1PP	1NP	2NP	3NP	VŠE
Z 21			dle nákresu	0	0	1	0	0	1

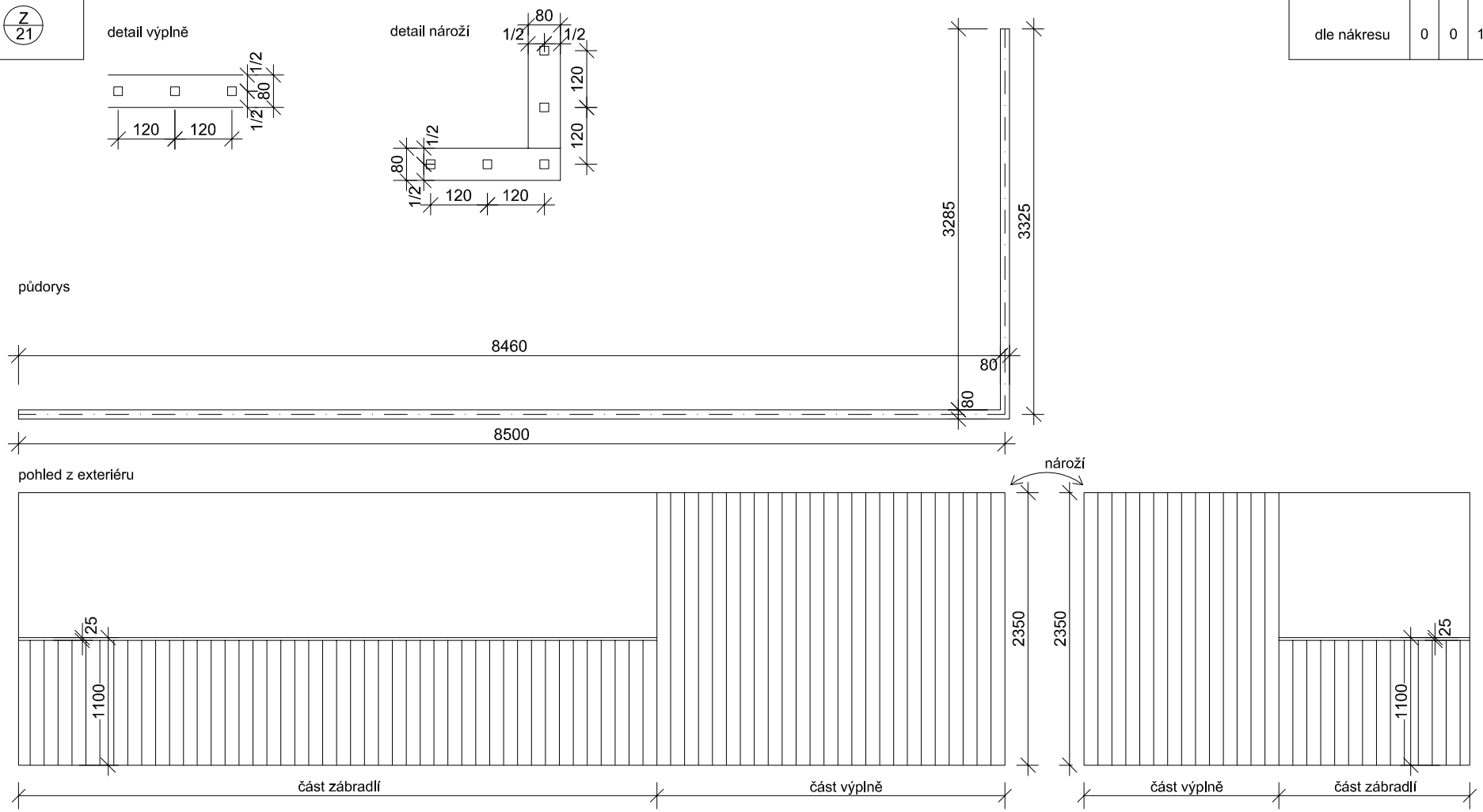

- ocelová zábradelní výplň tyčová v nároží
- prutová výplň ze čtvercové oceli 25*25 mm v osové vzdálenosti 120 mm
- spodní a horní pás z ploché oceli 80*5 mm
- prutová výplň vložena mezi horní a spodní pás a přivařena, umístění na osu pásu
- v části zábradlí bude horní pás tvořen madlem z Jekl 50*25*2 mm, madlo osově na střed
- madlo připevnění k prutové výplni svarem, ke stěně pomocí kotevního úhelníku při spodní hraně v barvě zábradlí
- osa sestavy na střed svislých ŽB stěn
- povrchová úprava: - očištění povrchu tryskáním
  - dvouvrstvý nátěr
- povrchová úprava pro exteriérové konstrukce, třída prostředí C2

- kotvení do ŽB konstrukce nahoře pomocí chemických kotev M8, délky 80 mm
- kotvení do ŽB konstrukce dole pomocí chemických kotev M10, délky 130 mm
- kotevní šrouby barevně sjednotit s barvou sestavy
- kotvení ve vzdálenosti do 1 m
- barva: antracit RAL 7016
- prvek možno rozdělit na více části

- pro prvek bude zpracována dílenská dokumentace, která bude předložena k odsouhlasení
- před zadáním do výroby je nutné provést podrobné zaměření

VÝPIS ZÁMEČNICKÝCH PRVKŮ

23026-DPS-D.1.1-SO 01-20

OZNAČENÍ	SCHÉMA	POPIS	ROZMĚR (mm)	POČET (ks)					
				2PP	1PP	1NP	2NP	3NP	VŠE
Z 22			4600*2550	0	0	1	0	0	1

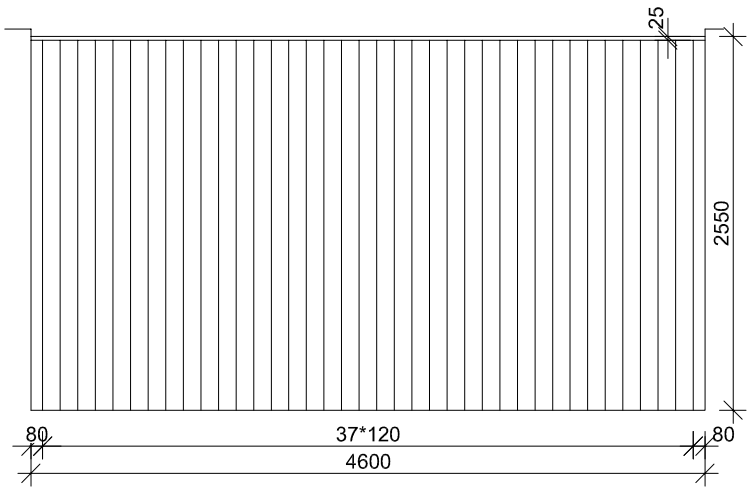

detail výplně

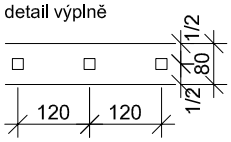

- ocelová zábradelní výplň tyčová
- prutová výplň ze čtvercové oceli 25*25 mm v osové vzdálenosti 120 mm
- spodní pás z ploché oceli 80*5 mm
- v horní části bude horní pás tvořen profilem z Jekl 50*25*2 mm, osově na střed
- prutová výplň vložena mezi spodní pás a jekl a přivařena, umístění na osu pásu
- osa sestavy na střed svislých ŽB stěn
- povrchová úprava: - očištění povrchu tryskáním
  - dvouvrstvý nátěr
- povrchová úprava pro exteriérové konstrukce, třída prostředí C2
- kotvení do ŽB konstrukce dole pomocí chemických kotev M10, délky 130 mm
- kotevní šrouby barevně sjednotit s barvou sestavy
- celkem 5 spodních kotevních bodů
- ke stěně připevněn Jekl pomocí kotevních úhelníků při spodní hraně v barvě zábradlí
- barva: antracit RAL 7016
- prvek možno rozdělit na více části

- pro prvek bude zpracována dílenská dokumentace, která bude předložena k odsouhlasení
- před zadáním do výroby je nutné provést podrobné zaměření

Z 23			5660*2550	0	0	1	0	0	1

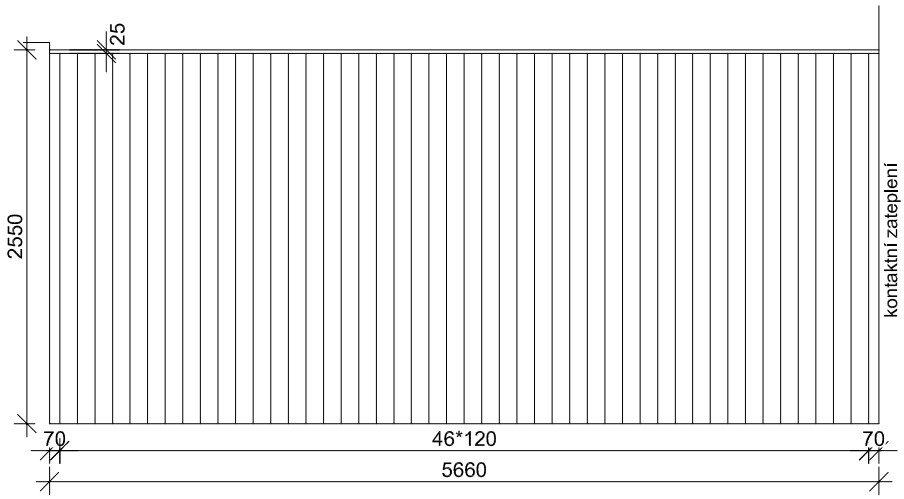

detail výplně

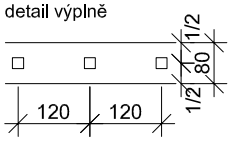

- ocelová zábradelní výplň tyčová
- prutová výplň ze čtvercové oceli 25*25 mm v osové vzdálenosti 120 mm
- spodní pás z ploché oceli 80*5 mm
- v horní části bude horní pás tvořen profilem z Jekl 50*25*2 mm, osově na střed
- prutová výplň vložena mezi spodní pás a jekl a přivařena, umístění na osu pásu
- osa sestavy na střed svislých ŽB stěn
- povrchová úprava: - očištění povrchu tryskáním
  - dvouvrstvý nátěr
- povrchová úprava pro exteriérové konstrukce, třída prostředí C2
- kotvení do ŽB konstrukce dole pomocí chemických kotev M10, délky 130 mm
- kotevní šrouby barevně sjednotit s barvou sestavy
- celkem 5 spodních kotevních bodů
- ke stěně připevněn Jekl pomocí kotevních úhelníků při spodní hraně v barvě zábradlí
- na straně s kontaktním zateplením bude úhelník kotven skrz KZS
- barva: antracit RAL 7016
- prvek možno rozdělit na více části

- pro prvek bude zpracována dílenská dokumentace, která bude předložena k odsouhlasení
- před zadáním do výroby je nutné provést podrobné zaměření

OZNAČENÍ	SCHÉMA	POPIS	ROZMĚR (mm)	POČET (ks)					
				2PP	1PP	1NP	2NP	3NP	VŠE
Z 24	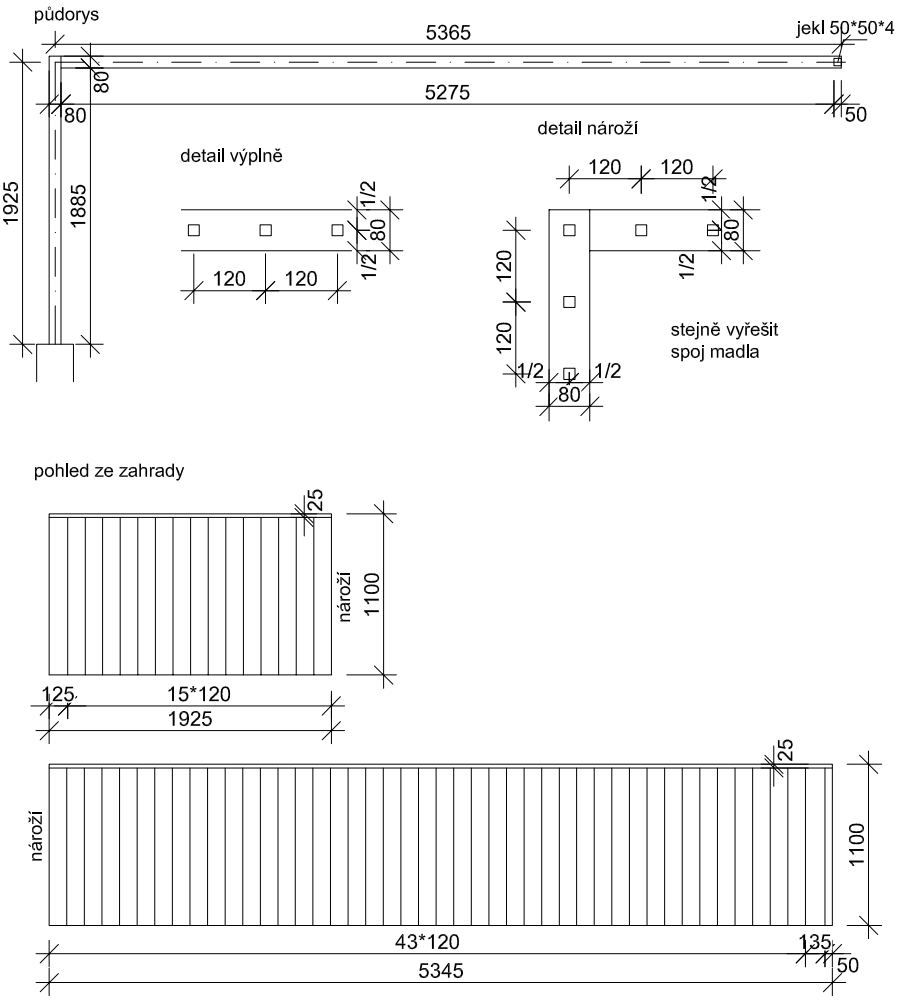		dle nákresu	0	0	1	0	0	1

- tyčové zábradlí
- prutová výplň ze čtvercové oceli 25*25 mm v osové vzdálenosti 120 mm
- spodní pás z ploché oceli 80*5 mm
- madlo tvořeno profilem z Jekl 50*25*2 mm, osově na střed
- prutová výplň vložena mezi madlo a spodní pás a přivařena, umístění na osu pásu
- madlo připevnění k prutové výplni svarem, ke stěně pomocí kotevního úhelníku při spodní hraně v barvě zábradlí
- na volném konci bude proveden sloupek z Jekl 50*50*4 mm vyvařen mezi madlo a spodní pás
- osa sestavy na střed svislých ŽB stěn
- povrchová úprava: - očištění povrchu tryskáním
  - dvouvrstvý nátěr
- povrchová úprava pro exteriérové konstrukce, třída prostředí C2
- kotvení do ŽB konstrukce pomocí chemických kotev M10, délky 130 mm
- kotevní šrouby barevně sjednotit s barvou sestavy
- kotvení ve vzdálenosti do 1 m
- barva: antracit RAL 7016
- prvek možno rozdělit na více části

- pro prvek bude zpracována dílenská dokumentace, která bude předložena k odsouhlasení
- před zadáním do výroby je nutné provést podrobné zaměření

OZNAČENÍ	SCHÉMA	POPIS	ROZMĚR (mm)	POČET (ks)					
				2PP	1PP	1NP	2NP	3NP	VŠE
Z 25	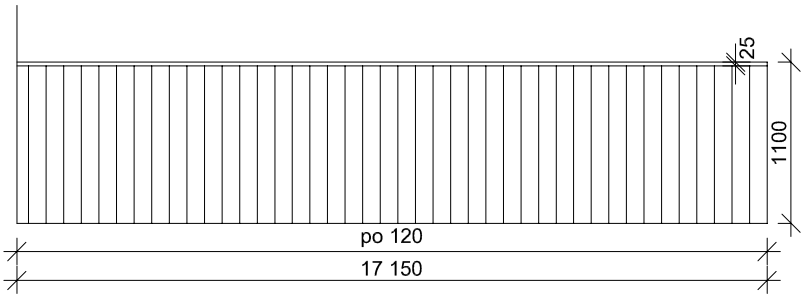	- tyčové zábradlí - prutová výplň ze čtvercové oceli 25*25 mm v osové vzdálenosti 120 mm - spodní pás z ploché oceli 80*5 mm - madlo tvořeno profilem z Jekl 50*25*2 mm, osově na střed - prutová výplň vložena mezi madlo a spodní pás a přivařena, umístění na osu pásu - madlo připevnění k prutové výplni svarem, ke stěně pomocí kotevního úhelníku při spodní hraně v barvě zábradlí - na konci u fasády bude proveden sloupek z Jekl 50*50*4 mm vyvařen mezi madlo a spodní pás - osa sestavy na střed svislých ŽB stěn - povrchová úprava: - očištění povrchu tryskáním - dvouvrstvý nátěr - povrchová úprava pro exteriérové konstrukce, třída prostředí C2 - kotvení do ŽB konstrukce pomocí chemických kotev M10, délky 130 mm - kotevní šrouby barevně sjednotit s barvou sestavy - kotvení ve vzdálenosti do 1 m - barva: antracit RAL 7016 - prvek možno rozdělit na více části - pro prvek bude zpracována dílenská dokumentace, která bude předložena k odsouhlasení - před zadáním do výroby je nutné provést podrobné zaměření	délka 17 150	0	0	1	0	0	1
Z 26	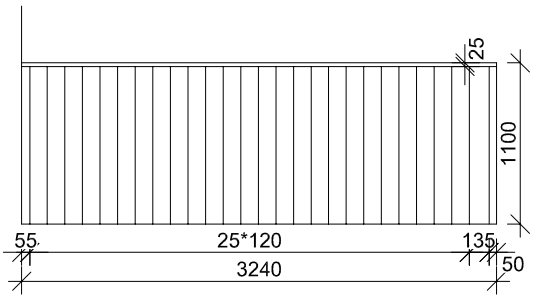 - tyčové zábradlí - prutová výplň ze čtvercové oceli 25*25 mm v osové vzdálenosti 120 mm - spodní pás z ploché oceli 80*5 mm - madlo tvořeno profilem z Jekl 50*25*2 mm, osově na střed - prutová výplň vložena mezi madlo a spodní pás a přivařena, umístění na osu pásu - madlo připevnění k prutové výplni svarem, ke stěně pomocí kotevního úhelníku při spodní hraně v barvě zábradlí - na volném konci bude proveden sloupek z Jekl 50*50*4 mm vyvařen mezi madlo a spodní pás - osa sestavy na střed svislých ŽB stěn - povrchová úprava: - očištění povrchu tryskáním - dvouvrstvý nátěr - povrchová úprava pro exteriérové konstrukce, třída prostředí C2 - kotvení do ŽB konstrukce pomocí chemických kotev M10, délky 130 mm - kotevní šrouby barevně sjednotit s barvou sestavy - kotvení ve vzdálenosti do 1 m - barva: antracit RAL 7016 - prvek možno rozdělit na více části - pro prvek bude zpracována dílenská dokumentace, která bude předložena k odsouhlasení - před zadáním do výroby je nutné provést podrobné zaměření detail výplně 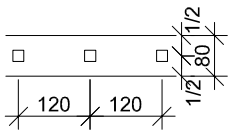	3240*1100	0	0	1	0	0	1

OZNAČENÍ	SCHÉMA	POPIS	ROZMĚR (mm)	POČET (ks)					
				2PP	1PP	1NP	2NP	3NP	VŠE
Z/27	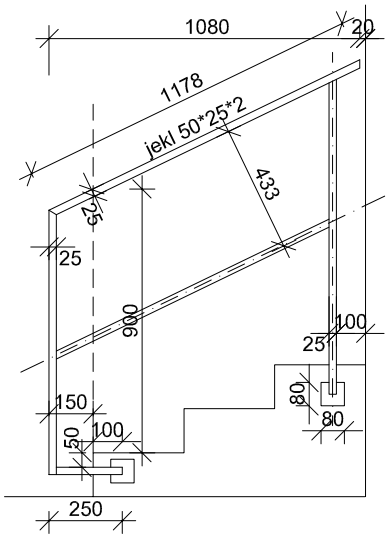	- zábradlí schodiště - kotvení zboku schodišťového ramene pomocí ploché oceli 80*80*5 mm - kotvení pomocí šroubů do betonu - konstrukce z Jekl 50*25*2 mm, odsazení od boku ramene pouze o kotevní plotnu - 1* prutová výplň ze čtvercové oceli 25*25 mm - povrchová úprava: - očištění povrchu tryskáním - dvouvrstvý nátěr - povrchová úprava pro exteriérové konstrukce, - třída prostředí C2 - barva: antracit RAL 7016 - prvek řešen zrcadlově pro levou a pravou stranu - pro prvek bude zpracována dílenská dokumentace, která bude předložena k odsouhlasení - před zadáním do výroby je nutné provést podrobné zaměření	dle nákresu řešeno zrcadlově	0	2	0	0	0	2
Z/28	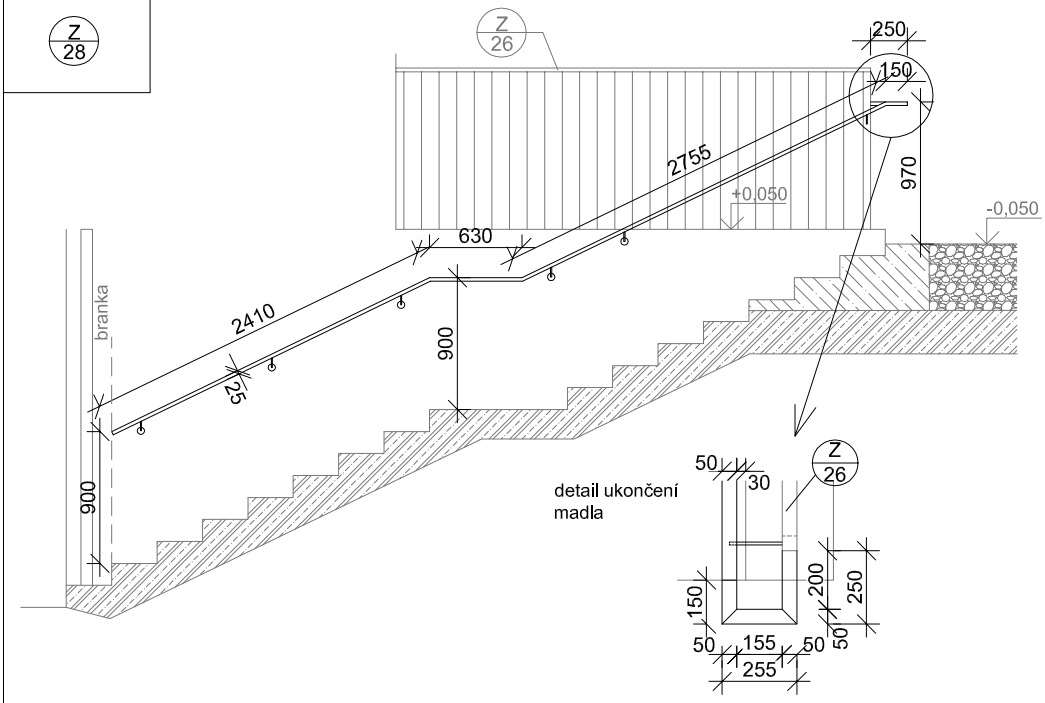	- schodišťové madlo svařované - z Jekl 50*25*2 mm, odsazení od ŽB stěny 30 mm - vyneseno na konzolách 90° s kulatou rozetou, kotvení šrouby - profil madla na volném konci zaslepen - svary v ploše přebrousit do roviny - povrchová úprava: - očištění povrchu tryskáním - dvouvrstvý nátěr - povrchová úprava pro exteriérové konstrukce, - třída prostředí C2 - barva: antracit RAL 7016 - prvek řešen zrcadlově pro levou a pravou stranu - k prvkům Z/26 a Z/23 připevnit pomocí šroubového spoje - pro prvek bude zpracována dílenská dokumentace, která bude předložena k odsouhlasení - před zadáním do výroby je nutné provést podrobné zaměření	dle nákresu řešeno zrcadlově	LEVÉ 0	1	0	0	0	1
				PRAVÉ 0	1	0	0	0	1

OZNAČENÍ	SCHÉMA	POPIS	ROZMĚR (mm)	POČET (ks)					
				2PP	1PP	1NP	2NP	3NP	VŠE
Z 30	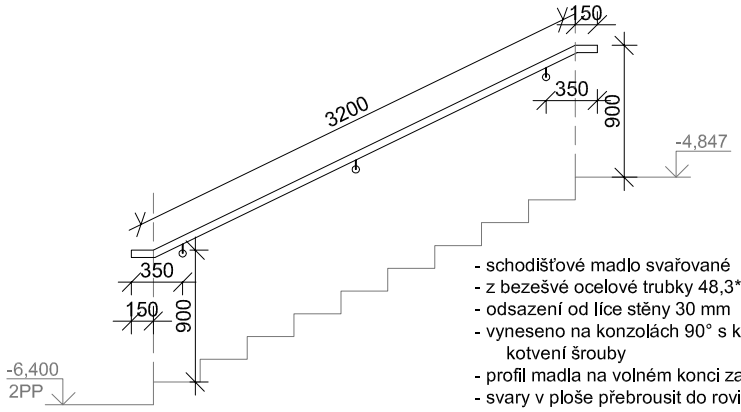	- schodišťové madlo svařované - z bezešvé ocelové trubky 48,3*2,6 mm - odsazení od líce stěny 30 mm - vyneseno na konzolách 90° s kulatou rozetou, kotvení šrouby - profil madla na volném konci zaslepen - svary v ploše přebrousit do roviny - povrchová úprava: - očištění povrchu tryskáním - dvouvrstvý nátěr - povrchová úprava pro interiérové konstrukce, - třída prostředí C1 - barva: antracit RAL 7016 - pro prvek bude zpracována dílenská dokumentace, která bude předložena k odsouhlasení - před zadáním do výroby je nutné provést podrobné zaměření	délka 3500	1	0	0	0	0	1
Z 30a	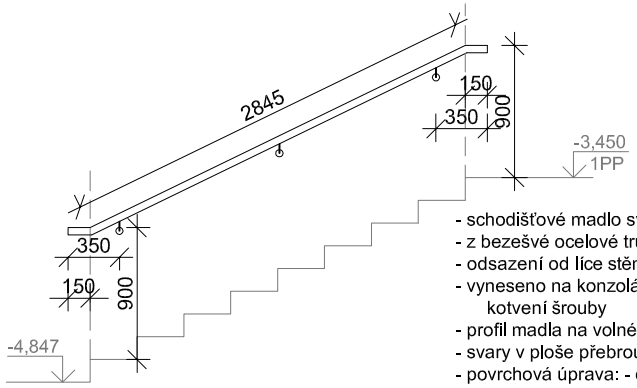	- schodišťové madlo svařované - z bezešvé ocelové trubky 48,3*2,6 mm - odsazení od líce stěny 30 mm - vyneseno na konzolách 90° s kulatou rozetou kotvení šrouby - profil madla na volném konci zaslepen - svary v ploše přebrousit do roviny - povrchová úprava: - očištění povrchu tryskáním - dvouvrstvý nátěr - povrchová úprava pro interiérové konstrukce, - třída prostředí C1 - barva: antracit RAL 7016 - pro prvek bude zpracována dílenská dokumentace, která bude předložena k odsouhlasení - před zadáním do výroby je nutné provést podrobné zaměření	délka 3145	1	0	0	0	0	1
Z 31	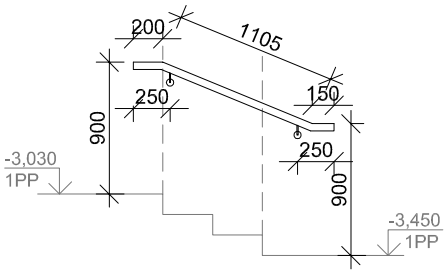	- schodišťové madlo svařované - z bezešvé ocelové trubky 48,3*2,6 mm - odsazení od líce stěny 30 mm - vyneseno na konzolách 90° s kulatou rozetou kotvení šrouby - profil madla na volném konci zaslepen - svary v ploše přebrousit do roviny - povrchová úprava: - očištění povrchu tryskáním - dvouvrstvý nátěr - povrchová úprava pro interiérové konstrukce, - třída prostředí C1 - barva: antracit RAL 7016 - pro prvek bude zpracována dílenská dokumentace, která bude předložena k odsouhlasení - před zadáním do výroby je nutné provést podrobné zaměření	délka 1455	LEVÉ					
				0	1	0	0	0	1
				PRAVÉ					
				0	1	0	0	0	0

OZNAČENÍ	SCHÉMA	POPIS	ROZMĚR (mm)	POČET (ks)					
				2PP	1PP	1NP	2NP	3NP	VŠE
Z 32	ZÁBRADLÍ SCHODIŠTĚ NA VNITŘNÍ STRANĚ		délka cca 8200	1	0	0	0	0	1

pohled nástupní rameno

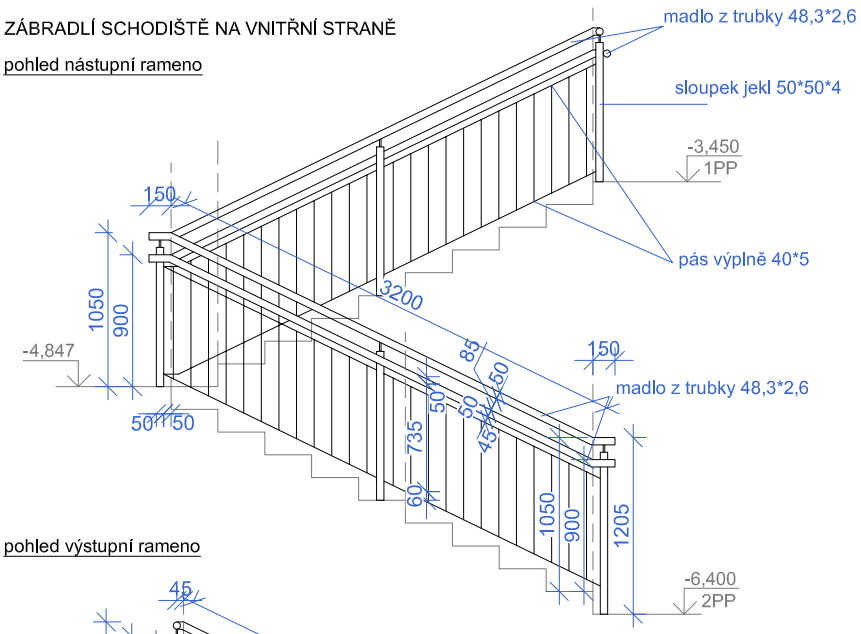

pohled výstupní rameno

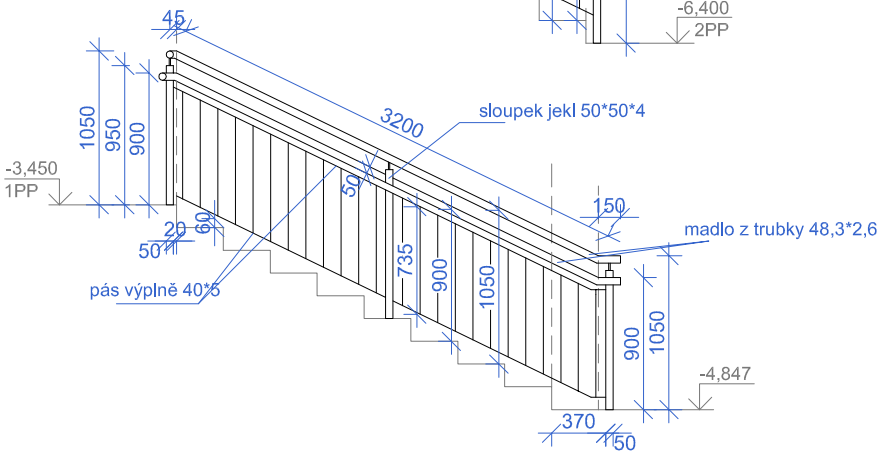

pohled podesta 1PP

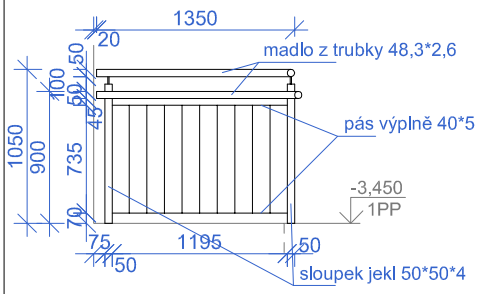

provedení na mezipodestě

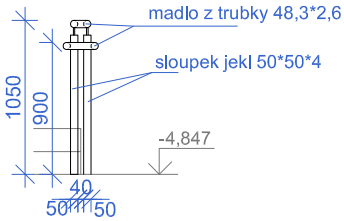

- zábradlí schodiště na vnitřní straně, svařované
- sloupky z Jekl 50*50*4 mm kotveny shora do ŽB podesty a ramene
- madla z bezešvé ocelové trubky 48,3*2,6 mm
- horní madlo kotveno shora na ocelové trny
- spodní madlo připevněno přímo ke sloupku šroubem z vnější strany
- madla spojena do jednoho kusu
- výplň zábradlí: - horní a spodní pás výplně z ploché oceli 40*5 mm přivařena na střed sloupku
  - tyčová výplň ze čtvercového ocelového prutu 15*15 mm na střed písnice, přivařeno
- profil madla na volném konci zaslepen
- svary v ploše přebrousit do roviny
- povrchová úprava: - očištění povrchu tryskáním
  - dvouvrstvý nátěr
- povrchová úprava pro interiérové konstrukce,
- třída prostředí C1
- barva: antracit RAL 7016

- pro prvek bude zpracována dílenská dokumentace, která bude předložena k odsouhlasení
- před zadáním do výroby je nutné provést podrobné zaměření

OZNAČENÍ	SCHÉMA	POPIS	ROZMĚR (mm)	POČET (ks)					
				2PP	1PP	1NP	2NP	3NP	VŠE
Z 33	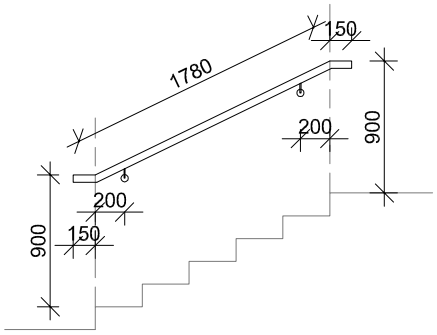	- schodišťové madlo svařované - z bezešvé ocelové trubky 48,3*2,6 mm - odsazení od líce stěny 30 mm - vyneseno na konzolách 90° s kulatou rozetou, kotvení šrouby - profil madla na volném konci zaslepen - svary v ploše přebrousit do roviny - povrchová úprava: - očištění povrchu tryskáním - dvouvrstvý nátěr - povrchová úprava pro interiérové konstrukce, - třída prostředí C1 - barva: antracit RAL 7016 - pro prvek bude zpracována dílenská dokumentace, která bude předložena k odsouhlasení - před zadáním do výroby je nutné provést podrobné zaměření	délka 2080	2	0	0	0	0	2
Z 33a	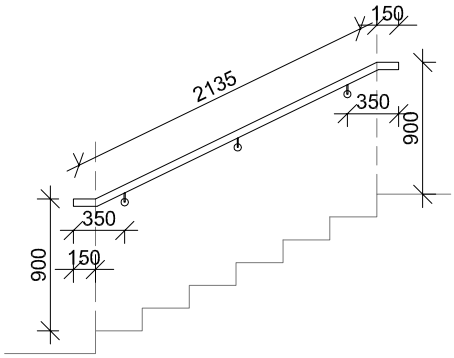	- schodišťové madlo svařované - z bezešvé ocelové trubky 48,3*2,6 mm - odsazení od líce stěny 30 mm - vyneseno na konzolách 90° s kulatou rozetou, kotvení šrouby - profil madla na volném konci zaslepen - svary v ploše přebrousit do roviny - povrchová úprava: - očištění povrchu tryskáním - dvouvrstvý nátěr - povrchová úprava pro interiérové konstrukce, - třída prostředí C1 - barva: antracit RAL 7016 - pro prvek bude zpracována dílenská dokumentace, která bude předložena k odsouhlasení - před zadáním do výroby je nutné provést podrobné zaměření	délka 2435	1	0	0	0	0	1
Z 34	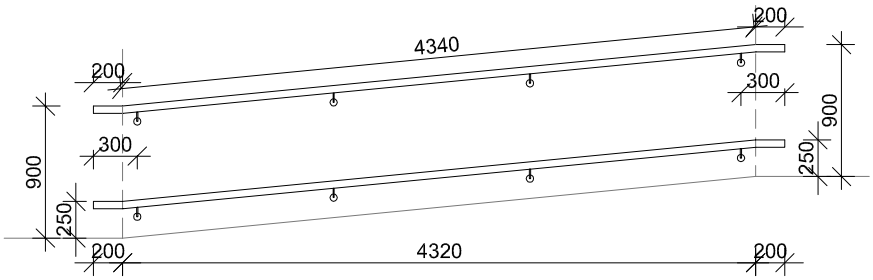 - dvojice madel na rampě, svařované - z bezešvé ocelové trubky 48,3*2,6 mm - odsazení od líce stěny 30 mm - vyneseno na konzolách 90° s kulatou rozetou, kotvení šrouby - profil madla na volném konci zaslepen - svary v ploše přebrousit do roviny - povrchová úprava: - očištění povrchu tryskáním - dvouvrstvý nátěr - povrchová úprava pro interiérové konstrukce, - třída prostředí C1 - barva: antracit RAL 7016 - pro prvek bude zpracována dílenská dokumentace, která bude předložena k odsouhlasení - před zadáním do výroby je nutné provést podrobné zaměření	délka 2*4740	LEVÉ 0	1	0	0	0	1
				PRAVÉ 0	1	0	0	0	1

OZNAČENÍ	SCHÉMA	POPIS	ROZMĚR (mm)	POČET (ks)					
				2PP	1PP	1NP	2NP	3NP	VŠE
Z 35	ZÁBRADLÍ SCHODIŠTĚ NA VNITŘNÍ STRANĚ		dle nákresu	1	0	0	0	0	1

pohled výstupní rameno

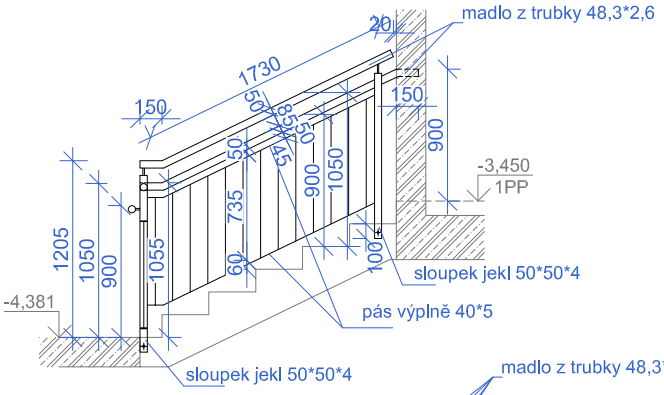

pohled středové rameno

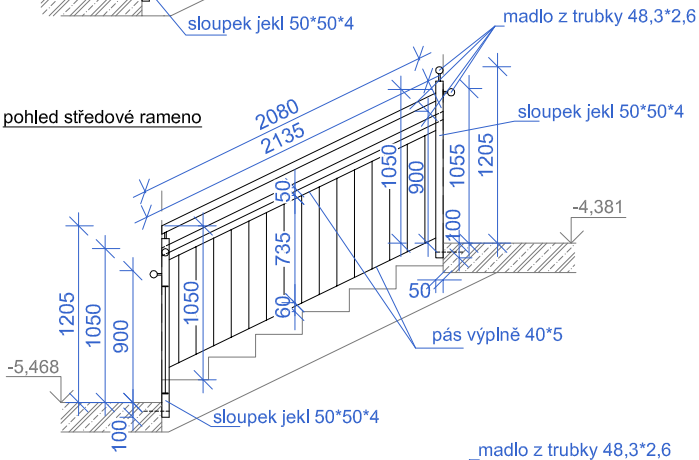

pohled nástupní rameno

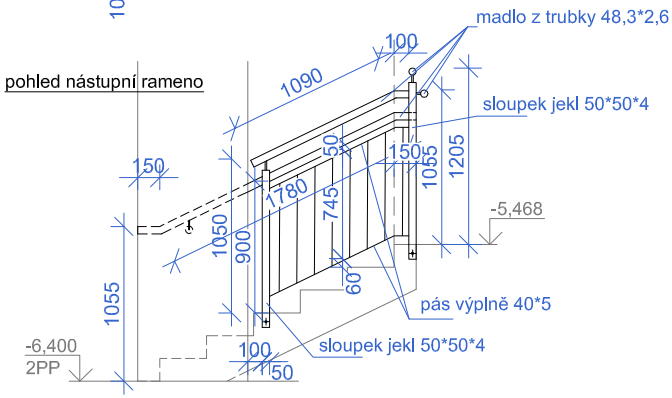

detail rohové napojení - půdorys

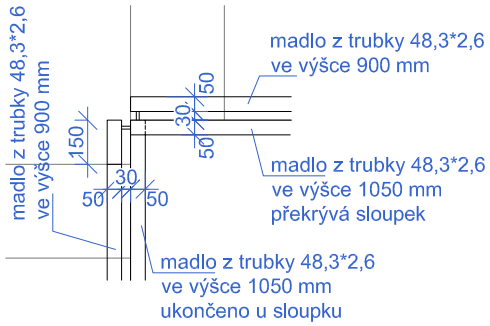

- zábradlí schodiště na vnitřní straně, svařované
- sloupky z Jekl 50*50*4 mm kotveny z boku do ŽB podesty a ramene
- madla z bezešvé ocelové trubky 48,3*2,6 mm
- horní madlo kotveno shora na ocelové trny
- spodní madlo na vodorovných trnech s odsazením 30 mm
- madla spojena do jednoho kusu
- výplň zábradlí:
  - horní a spodní pás výplně z ploché oceli 40*5 mm přivařena na střed sloupku
  - tyčová výplň ze čtvercového ocelového prutu 15*15 mm na střed písnice, přivařeno
- profil madla na volném konci zaslepen
- svary v ploše přebrousit do roviny
- povrchová úprava: - očištění povrchu tryskáním
  - dvouvrstvý nátěr
- povrchová úprava pro interiérové konstrukce,
- třída prostředí C1
- barva: antracit RAL 7016

- pro prvek bude zpracována dílenská dokumentace, která bude předložena k odsouhlasení
- před zadáním do výroby je nutné provést podrobné zaměření

OZNAČENÍ	SCHÉMA	POPIS	ROZMĚR (mm)	POČET (ks)					
				2PP	1PP	1NP	2NP	3NP	VŠE
Z 36			délka 3620	LEVÉ					
				1	0	0	0	0	1
				PRAVÉ					
				1	0	0	0	0	1

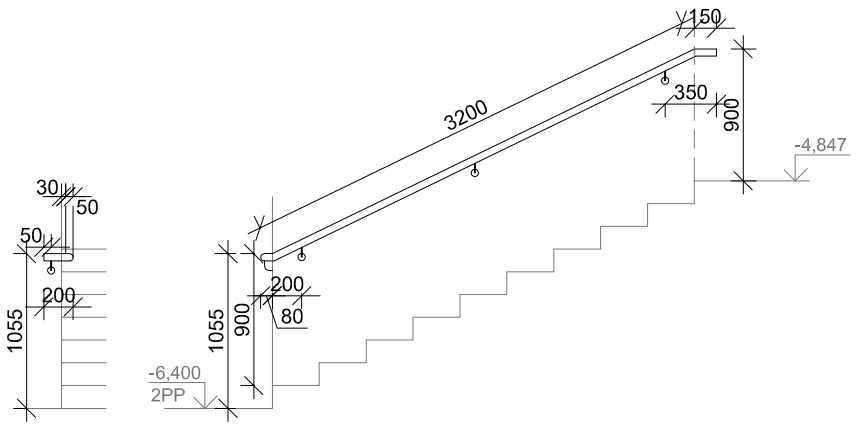

- schodišťové madlo svařované, ukončení za roh, řešení na pravou a levou stranu
- z bezešvé ocelové trubky 48,3*2,6 mm
- odsazení od líce stěny 30 mm
- vyneseno na konzolách 90° s kulatou rozetou, kotvení šrouby
- profil madla na volném konci zaslepen
- svary v ploše přebrousit do roviny
- povrchová úprava: - očištění povrchu tryskáním
  - dvouvrstvý nátěr
- povrchová úprava pro interiérové konstrukce,
- třída prostředí C1
- barva: antracit RAL 7016

- pro prvek bude zpracována dílenská dokumentace, která bude předložena k odsouhlasení
- před zadáním do výroby je nutné provést podrobné zaměření

Z 37	půdorys		délka 7420	0	0	1	0	0	1

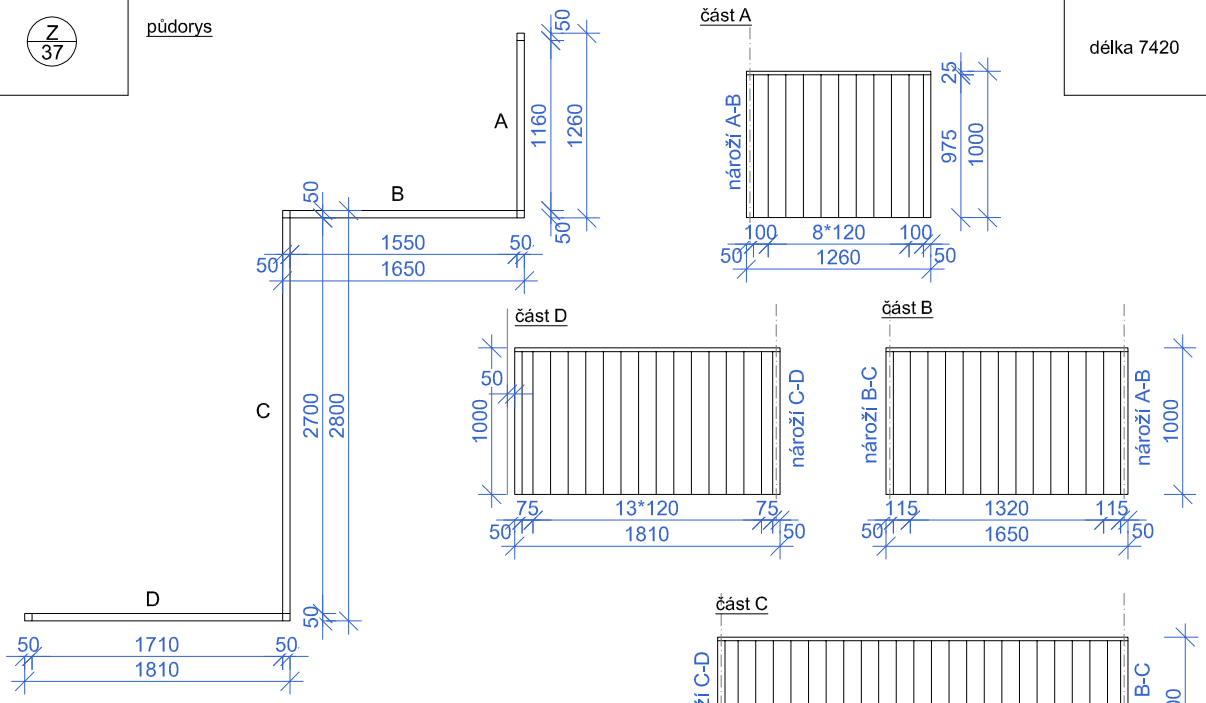

- tyčové zábradlí schodiště
- prutová výplň ze čtvercové oceli 25*25 mm v osové vzdálenosti 120 mm
- spodní pás z ploché oceli 80*5 mm
- madlo tvořeno profilem z Jekl 50*25*2 mm, osově na střed
- prutová výplň vložena mezi madlo a spodní pás a přivařena, umístění na osu pásu
- madlo připevnění k prutové výplni svarem
- na volném konci a v nároží bude proveden sloupek z Jekl 50*50*4 mm vyvařen mezi madlo a spodní pás
- osa sestavy na střed nadbetonávky
- povrchová úprava: - očištění povrchu tryskáním
  - dvouvrstvý nátěr
- povrchová úprava pro exteriérové konstrukce, třída prostředí C2
- kotvení do ŽB konstrukce pomocí chemických kotev M10, délky 130 mm
- kotevní šrouby barevně sjednotit s barvou sestavy
- kotvení ve vzdálenosti do 1 m
- barva: antracit RAL 7016
- prvek možno rozdělit na více části

detail výplně

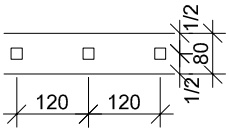

- pro prvek bude zpracována dílenská dokumentace, která bude předložena k odsouhlasení
- před zadáním do výroby je nutné provést podrobné zaměření

OZNAČENÍ	SCHÉMA	POPIS	ROZMĚR (mm)	POČET (ks)					
				2PP	1PP	1NP	2NP	3NP	VŠE
Z/38	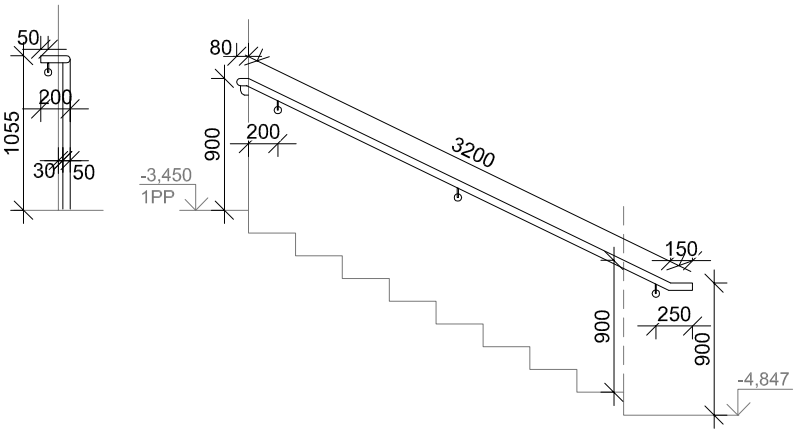		délka 3630	LEVÉ					
				0	0	0	0	0	0
				PRAVÉ					
				1	0	0	0	0	1

- schodišťové madlo svařované, ukončení za roh, řešení na pravou stranu
- z bezešvé ocelové trubky 48,3*2,6 mm
- odsazení od líce stěny 30 mm
- vyneseno na konzolách 90° s kulatou rozetou, kotvení šrouby
- profil madla na volném konci zaslepen
- svary v ploše přebrousit do roviny
- povrchová úprava: - očištění povrchu tryskáním
  - dvouvrstvý nátěr
- povrchová úprava pro exteriérové konstrukce
- třída prostředí C2
- barva: antracit RAL 7016

- pro prvek bude zpracována dílenská dokumentace, která bude předložena k odsouhlasení
- před zadáním do výroby je nutné provést podrobné zaměření

Z/39			délka 5510	0	1	0	0	0	1

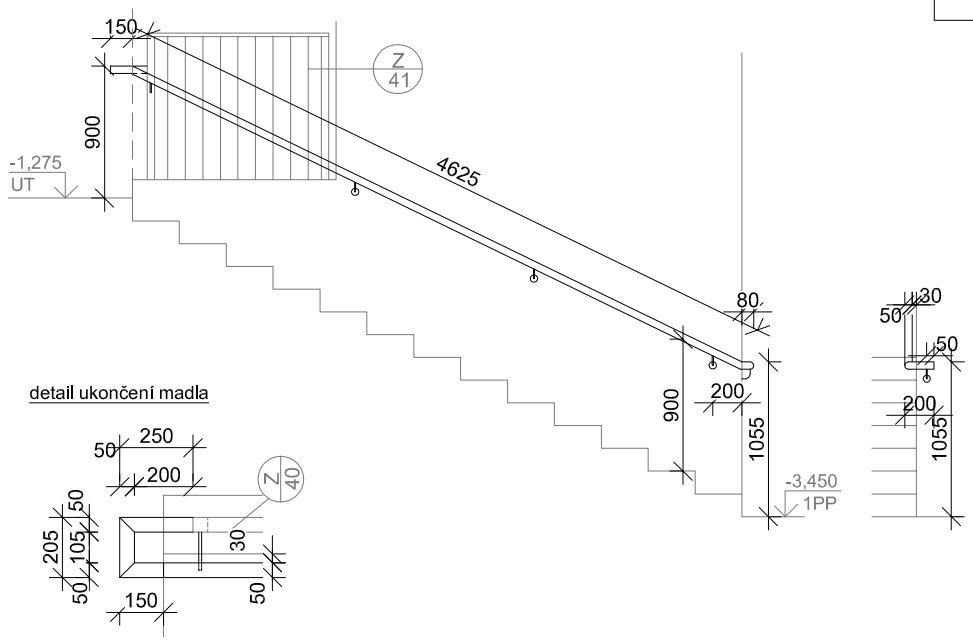

- schodišťové madlo svařované, ukončení za roh
- z bezešvé ocelové trubky 48,3*2,6 mm, odsazení od ŽB stěny 30 mm
- vyneseno na konzolách 90° s kulatou rozetou, kotvení šrouby
- profil madla na volném konci zaslepen
- svary v ploše přebrousit do roviny
- povrchová úprava: - očištění povrchu tryskáním
  - dvouvrstvý nátěr
- povrchová úprava pro exteriérové konstrukce,
- třída prostředí C2
- barva: antracit RAL 7016
- madlo připevněno k prvku Z/41 pomocí šroubového spoje

- pro prvek bude zpracována dílenská dokumentace, která bude předložena k odsouhlasení
- před zadáním do výroby je nutné provést podrobné zaměření

OZNAČENÍ	SCHÉMA	POPIS	ROZMĚR (mm)	POČET (ks)					
				2PP	1PP	1NP	2NP	3NP	VŠE
Z/40	madlo z mezipodesty		dle nákresu	0	1	0	0	0	1

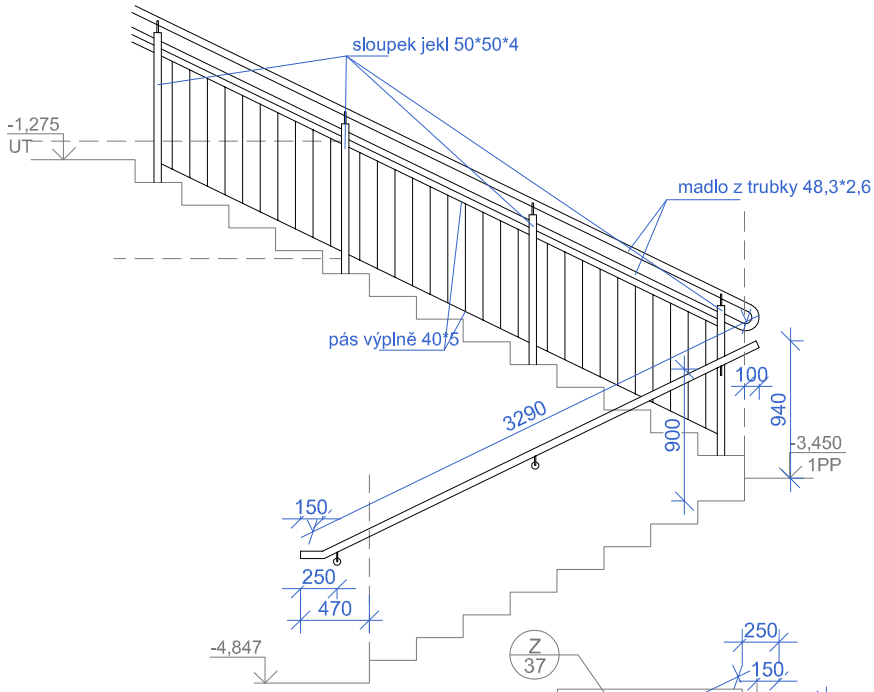

provedení na podestě

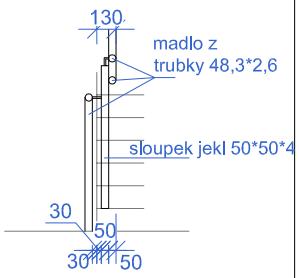

zábradlí - nástupní rameno

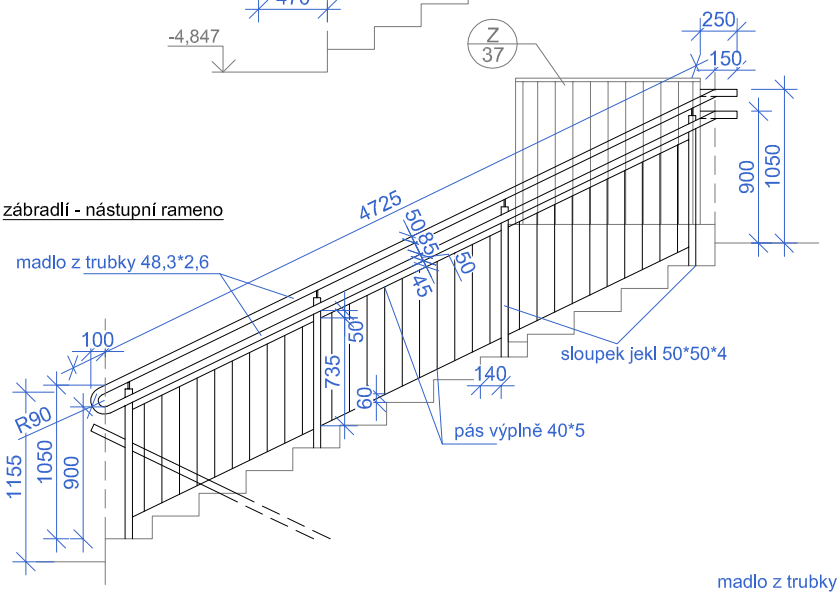

detail ukončení madla

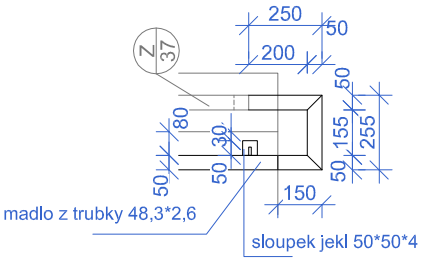

- zábradlí schodiště na vnitřní straně, svařované
- sloupky z Jekl 50*50*4 mm kotveny shora do monolitických stupňů
- madla z bezešvé ocelové trubky 48,3*2,6 mm
- horní madlo kotveno shora na úhlovou konzolu
- spodní madlo připevněno přímo ke sloupku šroubem z vnější strany
- madla na nástupním ramenu spojena ve spodní části obloukem do jednoho kusu, v horní části připevněna ke sloupku zábradlí Z/37 pomocí šroubového spoje
- madlo z mezipodesty na konzolách 90° s kulatou rozetou, kotvení šrouby. Jeden bod kotven ke sloupku zábradlí
- výplň zábradlí: - horní a spodní pás výplně z ploché oceli 40*5 mm přivařena na střed sloupku
  - tyčová výplň ze čtvercového ocelového prutu 15*15 mm na střed písnice, přivařeno
- profil madla na volném konci zaslepen
- svary v ploše přebrousit do roviny
- povrchová úprava: - očištění povrchu tryskáním
  - dvouvrstvý nátěr
- povrchová úprava pro exteriérové konstrukce,
- třída prostředí C2
- barva: antracit RAL 7016

- pro prvek bude zpracována dílenská dokumentace, která bude předložena k odsouhlasení
- před zadáním do výroby je nutné provést podrobné zaměření

OZNAČENÍ	SCHÉMA	POPIS	ROZMĚR (mm)	POČET (ks)					
				2PP	1PP	1NP	2NP	3NP	VŠE
Z 41	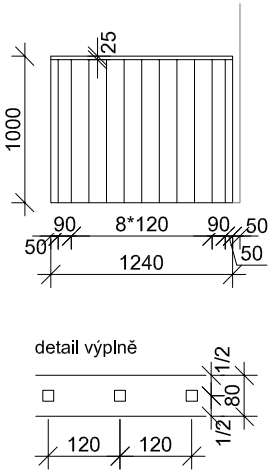	- tyčové zábradlí schodiště - prutová výplň ze čtvercové oceli 25*25 mm v osové vzdálenosti 120 mm - spodní pás z ploché oceli 80*5 mm - madlo tvořeno profilem z Jekl 50*25*2 mm, osově na střed - prutová výplň vložena mezi madlo a spodní pás a přivařena, umístění na osu pásu - madlo připevnění k prutové výplni svarem - na volném konci proveden sloupek z Jekl 50*50*4 mm vyvařen mezi madlo a spodní pás - osa sestavy na střed nadbetonávky - povrchová úprava: - očištění povrchu tryskáním - dvouvrstvý nátěr - povrchová úprava pro exteriérové konstrukce, třída prostředí C2 - kotvení do ŽB konstrukce pomocí chemických kotev M10, délky 130 mm - kotevní šrouby barevně sjednotit s barvou sestavy - barva: antracit RAL 7016 - pro prvek bude zpracována dílenská dokumentace, která bude předložena k odsouhlasení - před zadáním do výroby je nutné provést podrobné zaměření	dle nákresu	0	1	0	0	0	1
Z 42	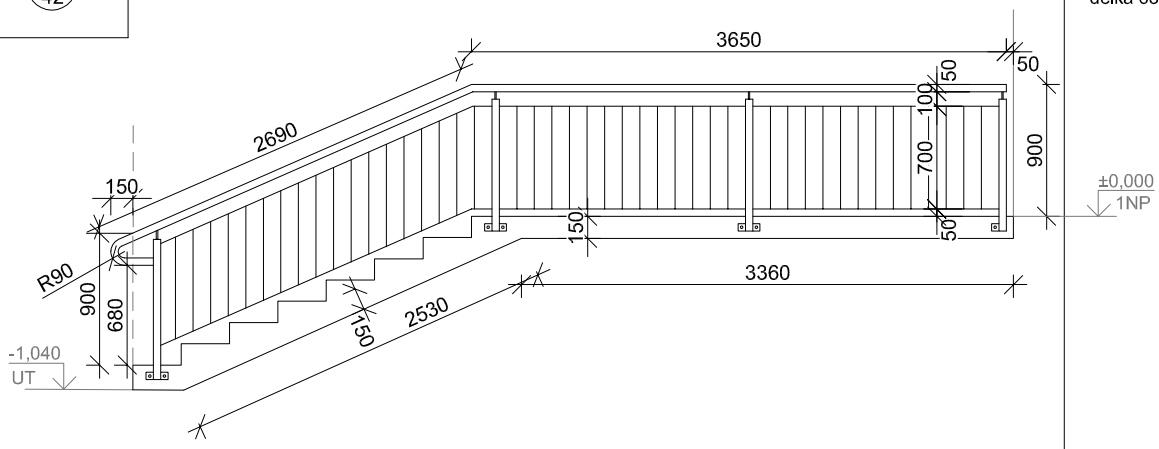 - zábradlí schodiště na vnější straně, svařované - sloupky z Jekl 50*50*4 mm kotveny pomocé šroubu zboku do lemovacího plechu - madlo z bezešvé ocelové trubky 48,3*2,6 mm - madlo kotveno shora ke sloupku na trny - výplň zábradlí: - horní a spodní pás výplně z ploché oceli 40*5 mm přivařena na střed sloupku - tyčová výplň ze čtvercového ocelového prutu 15*15 mm na střed pásnice, přivařeno - profil madla na volném konci zaslepen - svary v ploše přebrousit do roviny - součástí zábradlí bude lemovací plech tl.8 mm kopírující tvar schodiště, kotvený šrouby zboku do konstrukce schodiště - povrchová úprava: - očištění povrchu tryskáním - dvouvrstvý nátěr - povrchová úprava pro exteriérové konstrukce, - třída prostředí C2 - barva: antracit RAL 7016 - pro prvek bude zpracována dílenská dokumentace, která bude předložena k odsouhlasení - před zadáním do výroby je nutné provést podrobné zaměření	délka 6340	0	0	1	0	0	1

OZNAČENÍ	SCHÉMA	POPIS	ROZMĚR (mm)	POČET (ks)					
				2PP	1PP	1NP	2NP	3NP	VŠE
Z 43	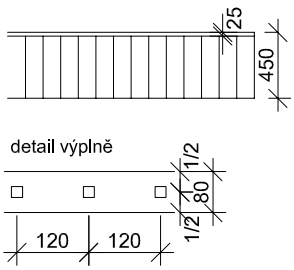	- tyčové zábradlí - prutová výplň ze čtvercové oceli 25*25 mm v osové vzdálenosti 120 mm - spodní pás z ploché oceli 80*5 mm - madlo tvořeno profilem z Jekl 50*25*2 mm, osově na střed - prutová výplň vložena mezi madlo a spodní pás a přivařena, umístění na osu pásu - madlo připevnění k prutové výplni svarem, ke stěně pomocí kotevního úhelníku při spodní hraně v barvě zábradlí - osa sestavy na střed svislého ŽB sloupu - povrchová úprava: - očištění povrchu tryskáním - dvouvrstvý nátěr - povrchová úprava pro exteriérové konstrukce, třída prostředí C2 - kotvení do ŽB konstrukce pomocí chemických kotev M8, délky 80 mm - kotevní šrouby barevně sjednotit s barvou sestavy - kotvení ve vzdálenosti do 1 m - barva: antracit RAL 7016 - prvek možno rozdělit na více části - pro prvek bude zpracována dílenská dokumentace, která bude předložena k odsouhlasení - před zadáním do výroby je nutné provést podrobné zaměření	délka 12510	0	0	1	0	0	1
Z 44	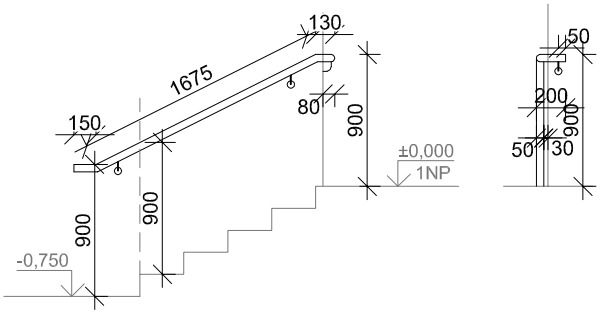 - schodišťové madlo svařované, ukončení za roh - z nerezové trubky 42,4*2 mm - povrch kartáčovaný - odsazení od líce stěny 30 mm - vyneseno na konzolách 90° s kulatou rozetou, kotvení šrouby - profil madla na volném konci zaslepen - svary v ploše přebrousit do roviny - provedení pro interiér - pro prvek bude zpracována dílenská dokumentace, která bude předložena k odsouhlasení - před zadáním do výroby je nutné provést podrobné zaměření	délka 2155	0	0	1	0	0	1
Z 45	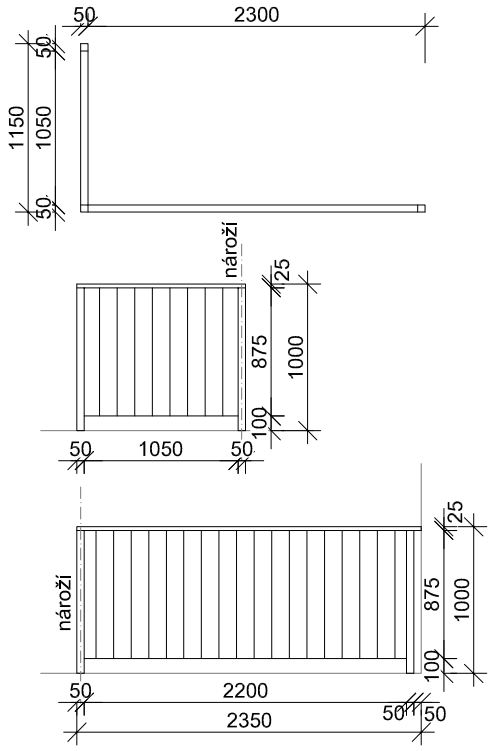 - schodišťové zábradlí nerezové svařované - sloupky z profilu jekl 50*50*2 mm - horní madlo z profilu jekl 50*25*1,5 mm - spodní pás výplně výplně jekl 50*20*1,5 mm - výplň z nerezových čtvercových tyčí 15*15 mm - osová vzdálenost výplně 120 mm - povrch kartáčovaný - kotvení do podlahy shora - svary v ploše přebrousit do roviny - provedení pro interiér - pro prvek bude zpracována dílenská dokumentace, která bude předložena k odsouhlasení - před zadáním do výroby je nutné provést podrobné zaměření	délka 3500	0	0	1	0	0	1

OZNAČENÍ	SCHÉMA	POPIS	ROZMĚR (mm)	POČET (ks)						
				2PP	1PP	1NP	2NP	3NP	VŠE	
Z 46	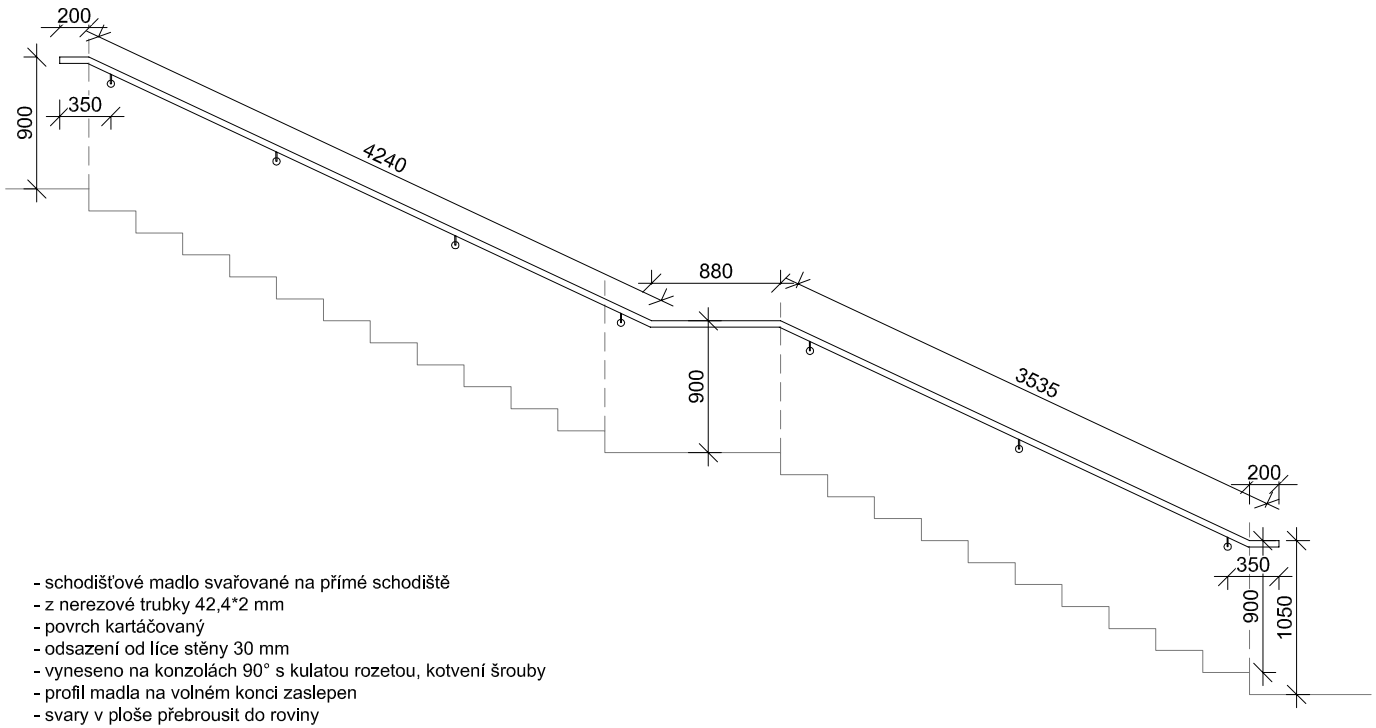	- schodišťové madlo svařované na přímé schodiště - z nerezové trubky 42,4*2 mm - povrch kartáčovaný - odsazení od líce stěny 30 mm - vyneseno na konzolách 90° s kulatou rozetou, kotvení šrouby - profil madla na volném konci zaslepen - svary v ploše přebrousit do roviny - provedení pro interiér - pro prvek bude zpracována dílenská dokumentace, která bude předložena k odsouhlasení - před zadáním do výroby je nutné provést podrobné zaměření	délka 9055	0	0	1	1	0	2	

OZNAČENÍ	SCHÉMA	POPIS	ROZMĚR (mm)	POČET (ks)					
				2PP	1PP	1NP	2NP	3NP	VŠE
Z 47a	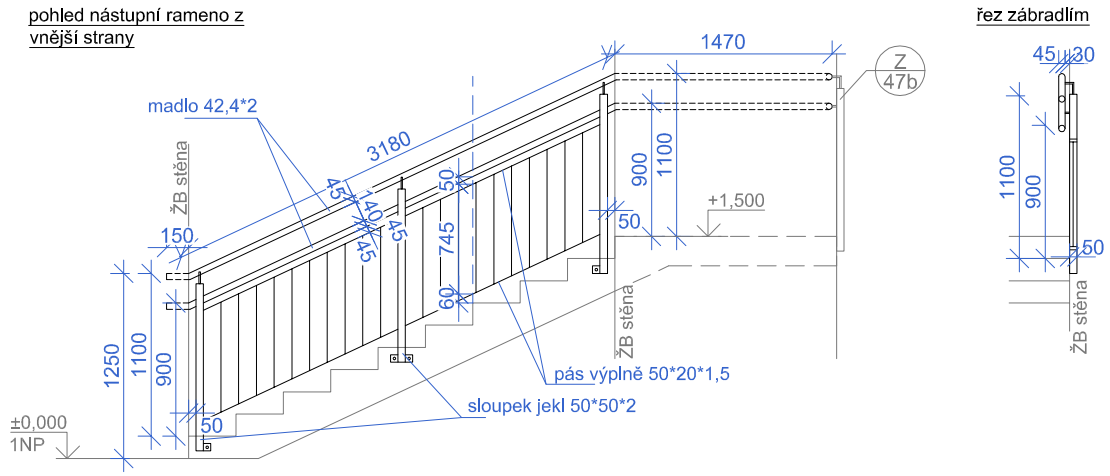	- schodišťové zábradlí svařované celonerezové - sloupky z profilu jekl 50*50*2 mm - horní a spodní pás výplně z profilu jekl 50*20*1,5 mm - výplň z nerezových čtvercových tyčí 15*15 mm, umístěny na osu pás výplně - osová vzdálenost prutové výplně 120 mm - madla z nerezové trubky 42,4*2 mm - povrch kartáčovaný - kotvení z boku schodišťového ramene - madla odsazeny od líce ŽB stěny a sloupku 30 mm - spodní madlo osazeno na vodorovné trny ze sloupku - horní madlo vyneseno na úhlové konzole 90° z horní hrany sloupku - profil madla na volném konci zaslepen - svary v ploše zarovnat do roviny - provedení pro interiér - madla propojit s navazujícím zábradlím podesty Z/47b - pro prvek bude zpracována dílenská dokumentace, která bude předložena k odsouhlasení - před zadáním do výroby je nutné provést podrobné zaměření	délka 4800	0	0	1	0	0	1
Z 47b	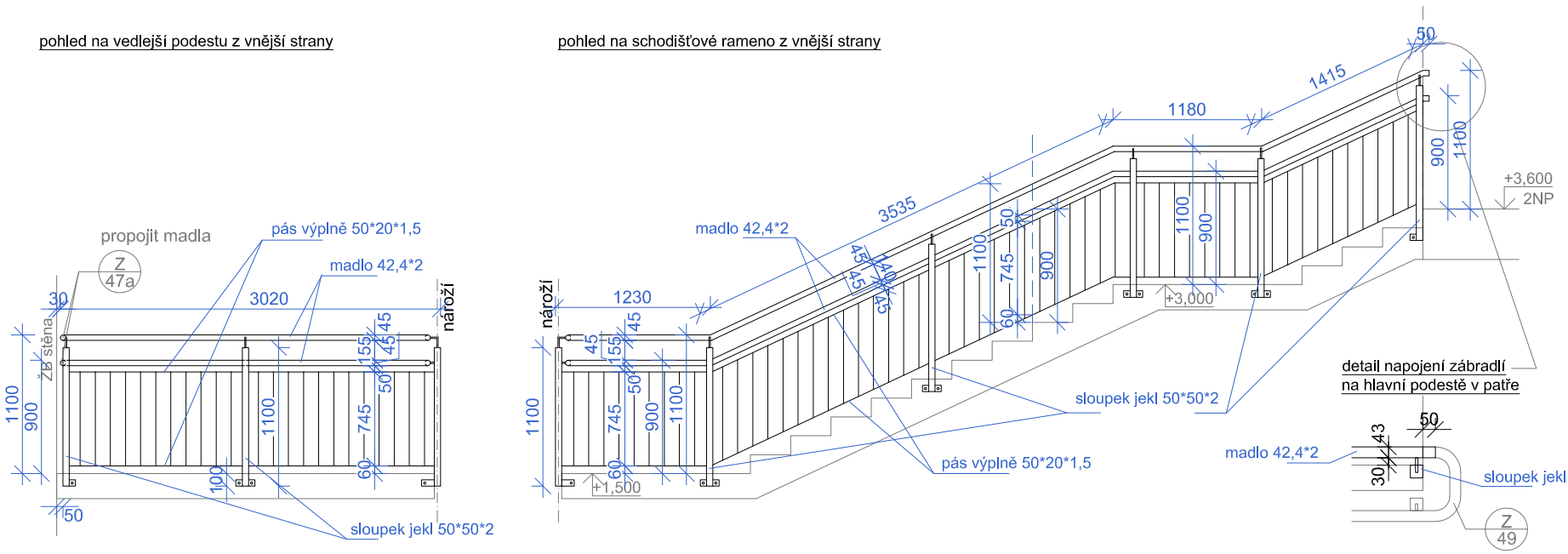	- schodišťové zábradlí svařované celonerezové - sloupky z profilu jekl 50*50*2 mm - horní a spodní pás výplně z profilu jekl 50*20*1,5 mm - výplň z nerezových čtvercových tyčí 15*15 mm, umístěny na osu pás výplně - osová vzdálenost prutové výplně 120 mm - madla z nerezové trubky 42,4*2 mm - povrch kartáčovaný - kotvení z boku schodišťového ramene - madla odsazeny od líce ŽB stěny a sloupku 30 mm - spodní madlo osazeno na vodorovné trny ze sloupku - horní madlo vyneseno na úhlové konzole 90° z horní hrany sloupku - svary v ploše zarovnat do roviny - spojení částí zábradlí do rohového sloupku - provedení pro interiér - madla propojit s navazujícím zábradlím Z/47a a Z/49 - pro prvek bude zpracována dílenská dokumentace, která bude předložena k odsouhlasení - před zadáním do výroby je nutné provést podrobné zaměření	délka 10430	0	0	1	0	0	1
Z 47c	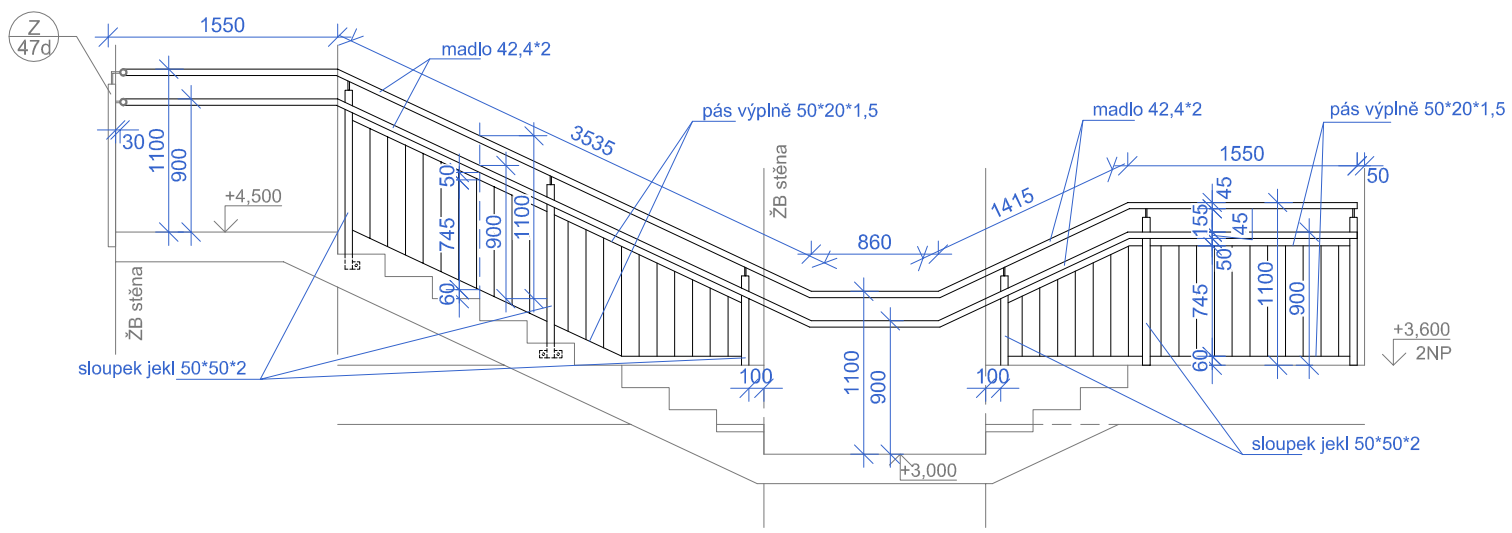	- schodišťové zábradlí svařované celonerezové - sloupky z profilu jekl 50*50*2 mm - horní a spodní pás výplně z profilu jekl 50*20*1,5 mm - výplň z nerezových čtvercových tyčí 15*15 mm, umístěny na osu pás výplně - osová vzdálenost prutové výplně 120 mm - madla z nerezové trubky 42,4*2 mm - povrch kartáčovaný - kotvení na části z boku schodišťového ramene, na části shora do podlahy - madla odsazeny od líce ŽB stěny a sloupku 30 mm - spodní madlo osazeno na vodorovné trny ze sloupku - horní madlo vyneseno na úhlové konzole 90° z horní hrany sloupku - svary v ploše zarovnat do roviny - provedení pro interiér - madla propojit s navazujícím zábradlím Z/47d - pro prvek bude zpracována dílenská dokumentace, která bude předložena k odsouhlasení - před zadáním do výroby je nutné provést podrobné zaměření	délka 10430	0	0	0	1	0	1

OZNAČENÍ	SCHÉMA	POPIS	ROZMĚR (mm)	POČET (ks)					
				2PP	1PP	1NP	2NP	3NP	VŠE
Z 47d	pohled na vedlejší podestu z vnější strany pohled na schodišťové rameno z vnější strany 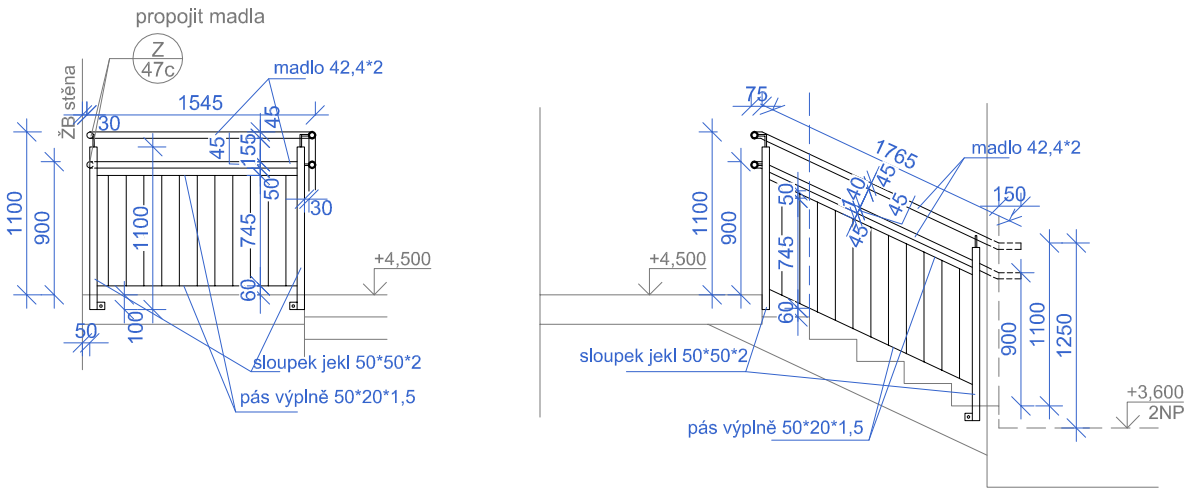 	- schodišťové zábradlí svařované celonerezové - sloupky z profilu jekl 50*50*2 mm - horní a spodní pás výplně z profilu jekl 50*20*1,5 mm - výplň z nerezových čtvercových tyčí 15*15 mm, umístěny na osu pás výplně - osová vzdálenost prutové výplně 120 mm - madla z nerezové trubky 42,4*2 mm - povrch kartáčovaný - kotvení z boku schodišťového ramene - madla odsazeny od líce stěny a sloupku 30 mm - spodní madlo osazeno na vodorovné trny ze sloupku - horní madlo vyneseno na úhlové konzole 90° z horní hrany sloupku - profil madla na volném konci zaslepen - svary v ploše zarovnat do roviny - provedení pro interiér - madla propojit s navazujícím zábradlím Z/47c - pro prvek bude zpracována dílenská dokumentace, která bude předložena k odsouhlasení - před zadáním do výroby je nutné provést podrobné zaměření	délka 3535	0	0	0	1	0	1
Z 47e	pohled na schodišťové rameno z vnější strany 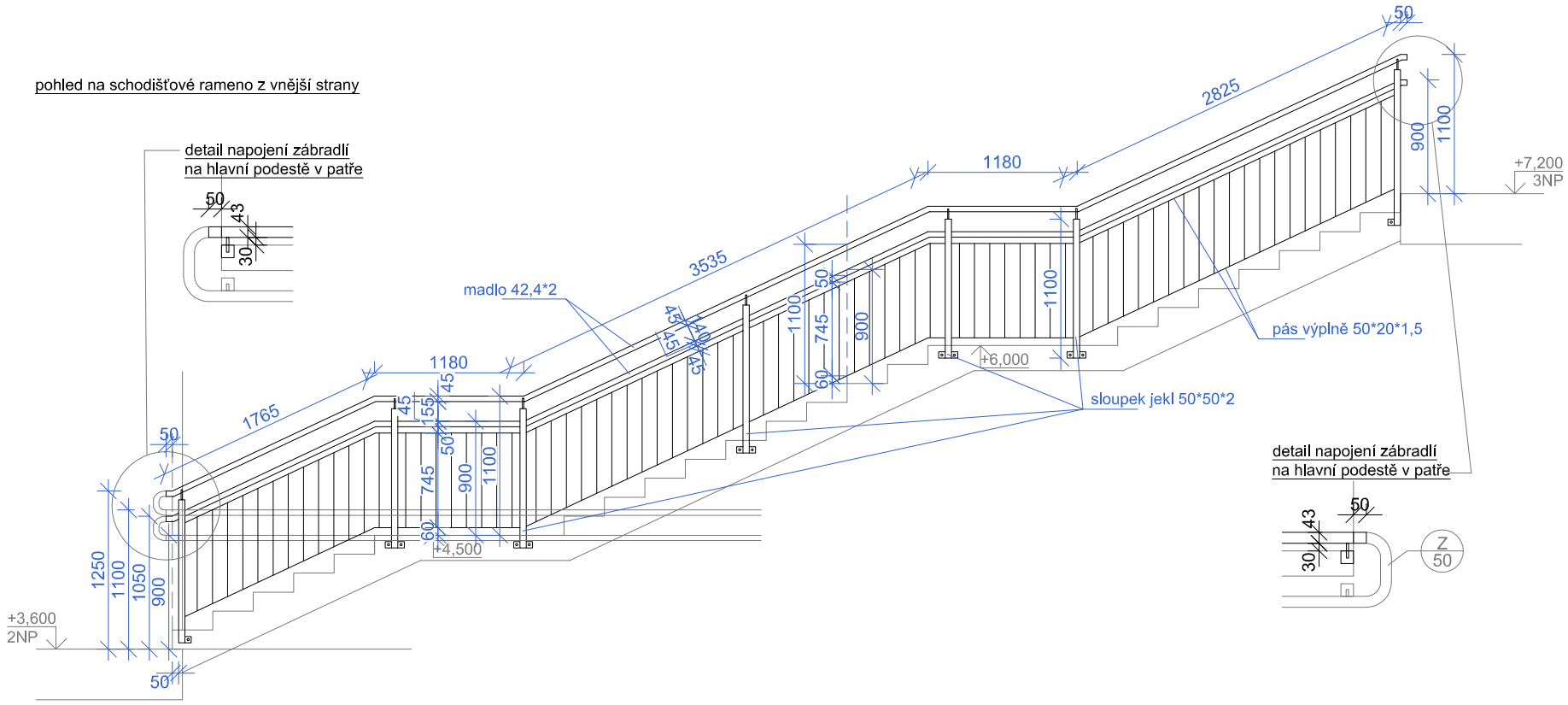 	- schodišťové zábradlí svařované celonerezové - sloupky z profilu jekl 50*50*2 mm - horní a spodní pás výplně z profilu jekl 50*20*1,5 mm - výplň z nerezových čtvercových tyčí 15*15 mm, umístěny na osu pás výplně - osová vzdálenost prutové výplně 120 mm - madla z nerezové trubky 42,4*2 mm - povrch kartáčovaný - kotvení z boku schodišťového ramene - madla odsazeny od líce stěny a sloupku 30 mm - spodní madlo osazeno na vodorovné trny ze sloupku - horní madlo vyneseno na úhlové konzole 90° z horní hrany sloupku - svary v ploše zarovnat do roviny - provedení pro interiér - madla propojit s navazujícím zábradlím Z/50 - pro prvek bude zpracována dílenská dokumentace, která bude předložena k odsouhlasení - před zadáním do výroby je nutné provést podrobné zaměření	délka 10585	0	0	0	1	0	1
Z 47f	pohled na schodišťové rameno z vnější strany pohled na podestu z vnitřní strany 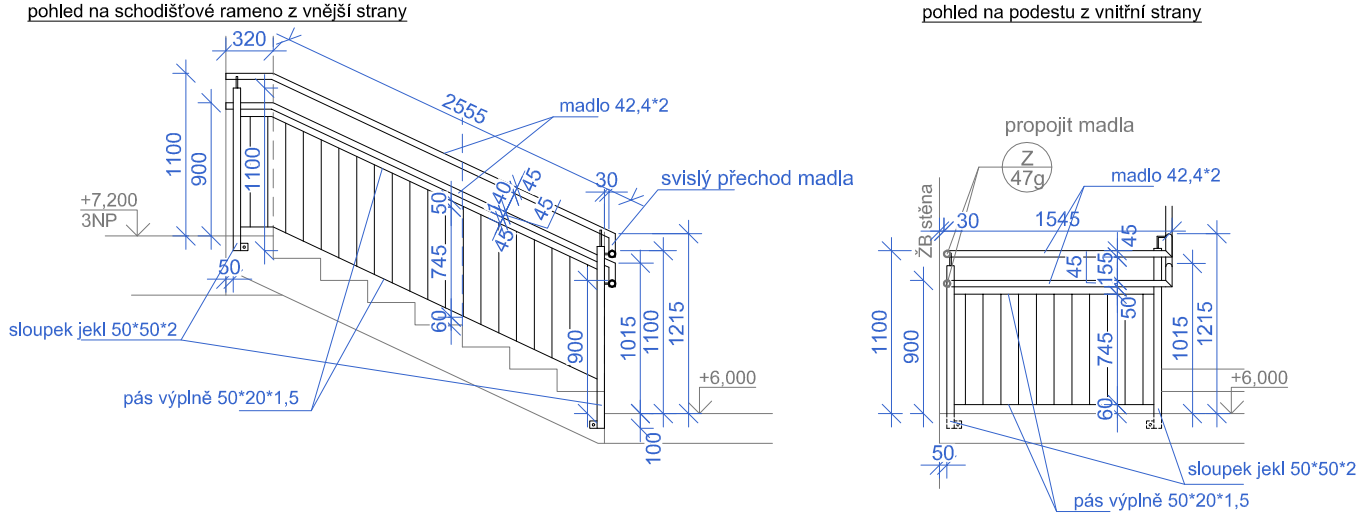 	- schodišťové zábradlí svařované celonerezové - sloupky z profilu jekl 50*50*2 mm - horní a spodní pás výplně z profilu jekl 50*20*1,5 mm - výplň z nerezových čtvercových tyčí 15*15 mm, umístěny na osu pás výplně - osová vzdálenost prutové výplně 120 mm - madla z nerezové trubky 42,4*2 mm - povrch kartáčovaný - kotvení z boku schodišťového ramene - madla odsazeny od líce stěny a sloupku 30 mm - spodní madlo osazeno na vodorovné trny ze sloupku - horní madlo vyneseno na úhlové konzole 90° z horní hrany sloupku - profil madla na volném konci zaslepen - přechod madla z ramene na podestu pomocí svislého mezikusu - svary v ploše zarovnat do roviny - provedení pro interiér - madla propojit s navazujícím zábradlím Z/47g - pro prvek bude zpracována dílenská dokumentace, která bude předložena k odsouhlasení - před zadáním do výroby je nutné provést podrobné zaměření	délka 4420	0	0	0	1	0	1

OZNAČENÍ	SCHÉMA	POPIS	ROZMĚR (mm)	POČET (ks)					
				2PP	1PP	1NP	2NP	3NP	VŠE
Z 47g			délka 4765	0	0	0	1	0	1

pohled na schodišťové rameno z vnitřní strany

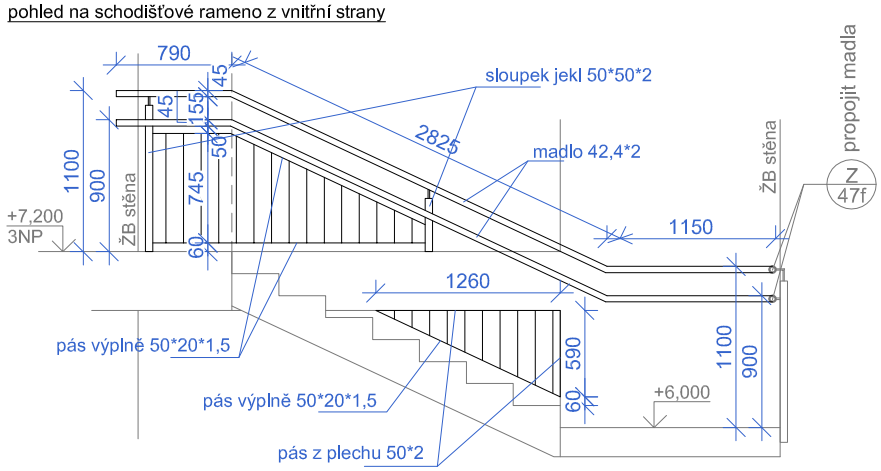

- schodišťové zábradlí svařované celonerezové
- sloupky z profilu jekl 50*50*2 mm
- horní a spodní pás výplně z profilu jekl 50*20*1,5 mm
- výplň z nerezových čtvercových tyčí 15*15 mm, umístěny na osu pás výplně
- osová vzdálenost prutové výplně 120 mm
- madla z nerezové trubky 42,4*2 mm
- povrch kartáčovaný
- kotvení z boku schodišťového ramene
- madla odsazeny od líce stěny a sloupku 30 mm
- spodní madlo osazeno na vodorovné trny ze sloupku
- horní madlo vyneseno na úhlové konzole 90° z horní hrany sloupku
- profil madla na volném konci zaslepen
- výplň pod průvlakem připevněna k průvlaku na horní straně a svisle k ŽB stěně, konstrukce přilehla k betonu z pásu nerezového plechu 50*2 mm, spodní pás výplně stejně jako u zábradlí
- svary v ploše zarovnat do roviny
- provedení pro interiér

- madla propojit s navazujícím zábradlím Z/47g

- pro prvek bude zpracována dílenská dokumentace, která bude předložena k odsouhlasení
- před zadáním do výroby je nutné provést podrobné zaměření

Z 49			délka 9340	0	0	0	1	0	1

detail napojení zábradlí
na hlavní podestě v patře

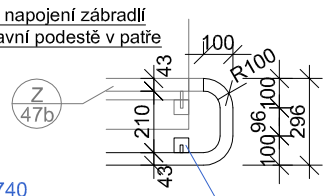

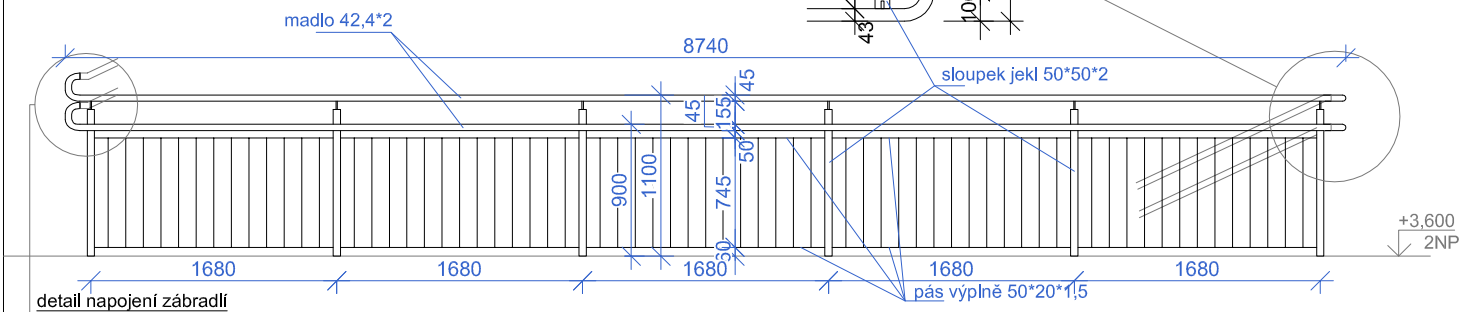

detail napojení zábradlí
na hlavní podestě v patře

pohled z čela

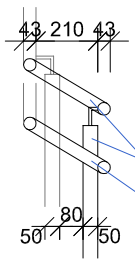

půdorys

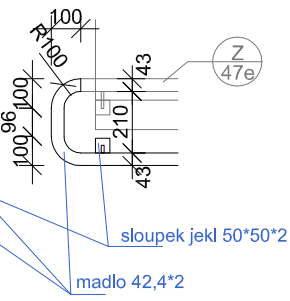

- schodišťové zábradlí svařované celonerezové
- sloupky z profilu jekl 50*50*2 mm
- horní a spodní pás výplně z profilu jekl 50*20*1,5 mm
- výplň z nerezových čtvercových tyčí 15*15 mm, umístěny na osu pás výplně
- osová vzdálenost prutové výplně 120 mm
- madla z nerezové trubky 42,4*2 mm
- povrch kartáčovaný
- kotvení shora do podlahy
- spodní madlo připevněno přímo na sloupek
- horní madlo vyneseno na úhlové konzole 90° z horní hrany sloupku
- přechod madel na schodišťová zábradlí viz detaily
- svary v ploše zarovnat do roviny
- provedení pro interiér

- madla propojit s navazujícím zábradlím Z/47b a Z/47e

- pro prvek bude zpracována dílenská dokumentace, která bude předložena k odsouhlasení
- před zadáním do výroby je nutné provést podrobné zaměření

OZNAČENÍ	SCHÉMA	POPIS	ROZMĚR (mm)	POČET (ks)					
				2PP	1PP	1NP	2NP	3NP	VŠE
Z 48			dle nákresu	0	0	1			1

zábradlí v zrcadle schodiště

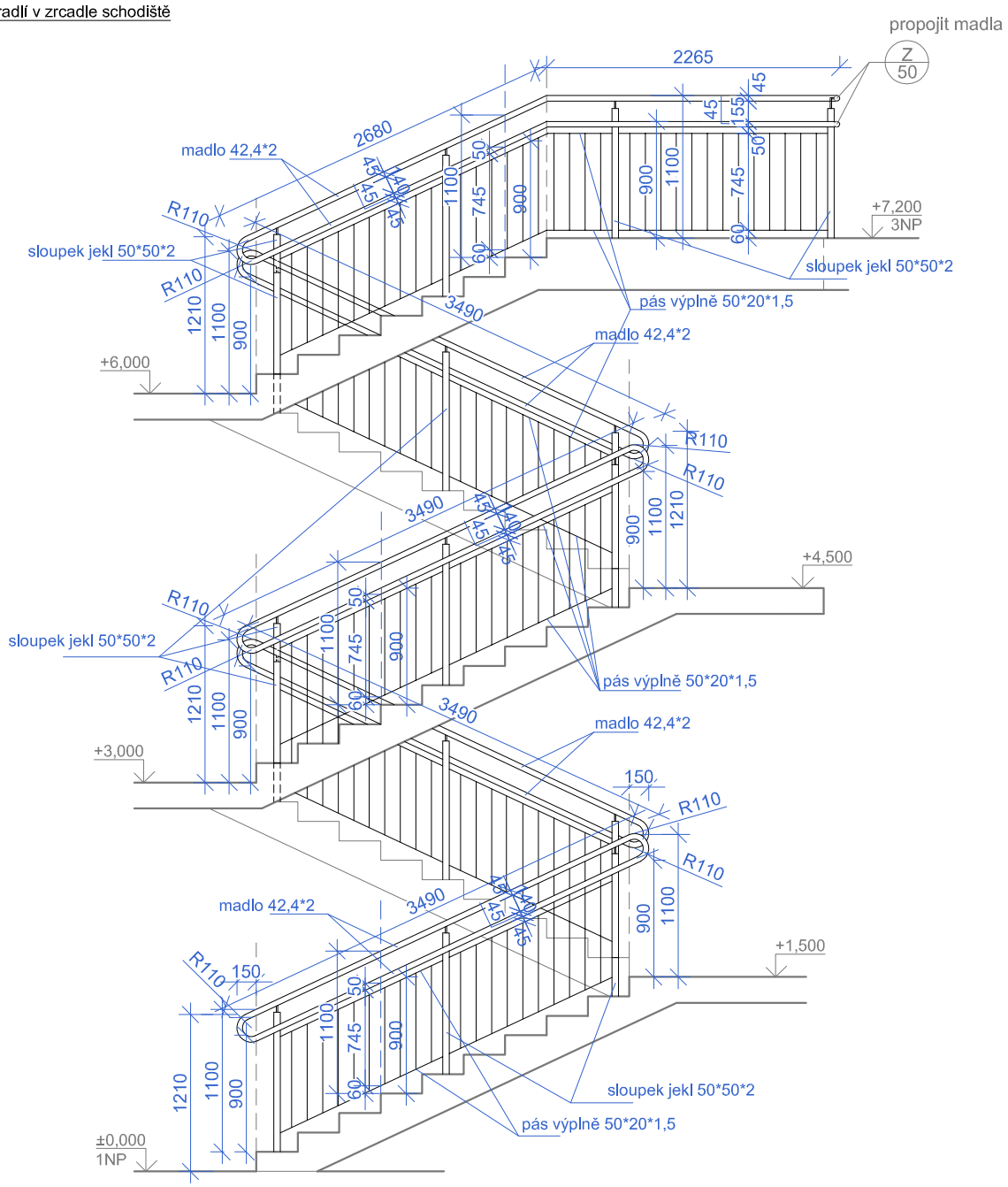

- schodišťové zábradlí svařované celonerezové
- sloupky z profilu jekl 50*50*2 mm
- horní a spodní pás výplně z profilu jekl 50*20*1,5 mm
- výplň z nerezových čtvercových tyčí 15*15 mm, umístěny na osu pás výplně
- osová vzdálenost prutové výplně 120 mm
- madla z nerezové trubky 42,4*2 mm
- povrch kartáčovaný
- kotvení shora do schodišťových stupňů
- spodní madlo připevněno přímo na sloupek
- horní madlo vyneseno na úhlové konzole 90° z horní hrany sloupku
- madla na jednom rameni spojena do oblouku na obou koncích
- svary v ploše zarovnat do roviny
- provedení pro interiér

- madla propojit s navazujícím zábradlím Z/50

- pro prvek bude zpracována dílenská dokumentace, která bude předložena k odsouhlasení
- před zadáním do výroby je nutné provést podrobné zaměření

provedení na mezipodestě

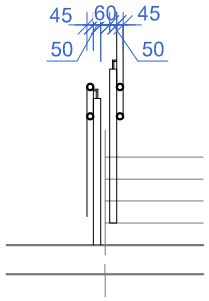

OZNAČENÍ	SCHÉMA	POPIS	ROZMĚR (mm)	POČET (ks)					
				2PP	1PP	1NP	2NP	3NP	VŠE
Z 50			délka 4765	0	0	0	0	1	1

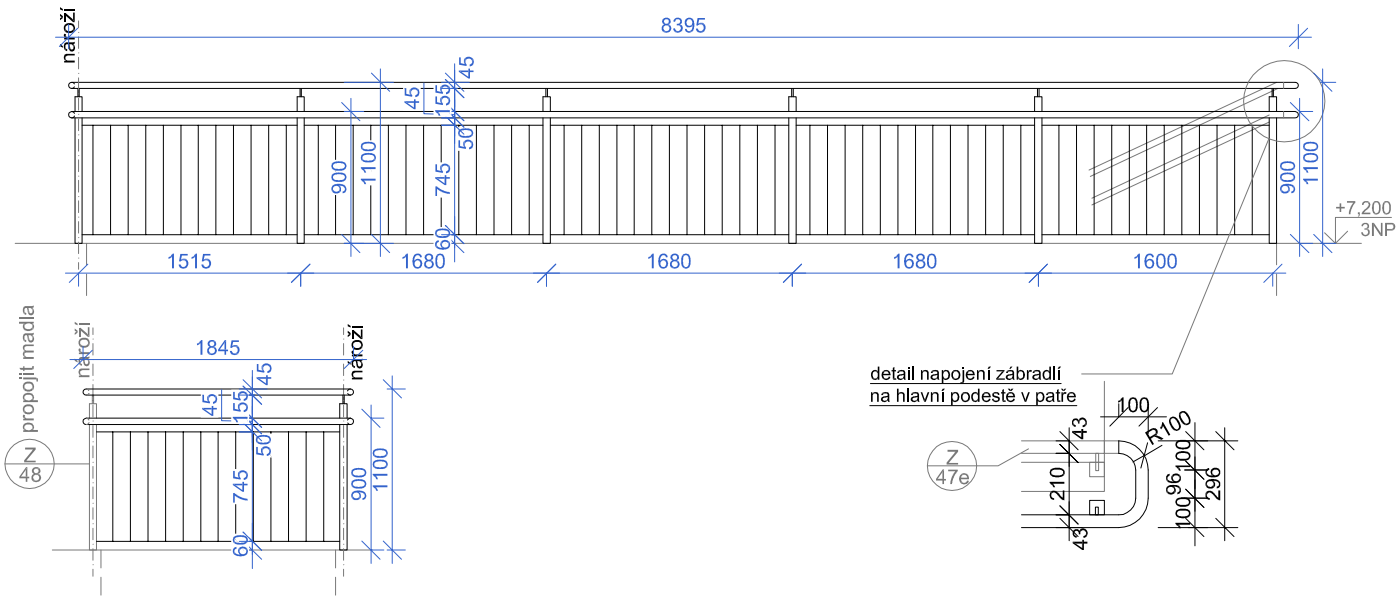

- schodišťové zábradlí svařované celonerezové
- sloupky z profilu jekl 50*50*2 mm
- horní a spodní pás výplně z profilu jekl 50*20*1,5 mm
- výplň z nerezových čtvercových tyčí 15*15 mm, umístěny na osu pás výplně
- osová vzdálenost prutové výplně 120 mm
- madla z nerezové trubky 42,4*2 mm
- povrch kartáčovaný
- kotvení shora do podlahy
- spodní madlo připevněno přímo na sloupek
- horní madlo vyneseno na úhlové konzole 90° z horní hrany sloupku
- přechod madel na schodišťová zábradlí viz detaily
- svary v ploše zarovnat do roviny
- provedení pro interiér

- madla propojit s navazujícím zábradlím Z/47e a Z/48
- pro prvek bude zpracována dílenská dokumentace, která bude předložena k odsouhlasení
- před zadáním do výroby je nutné provést podrobné zaměření

Z 51	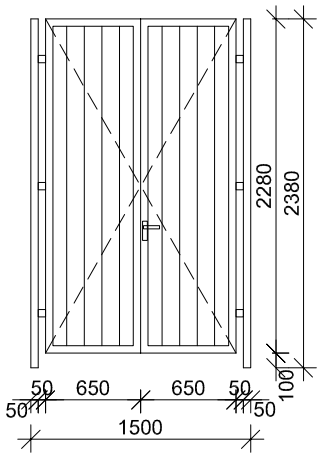	- exteriérová branka dvoukřídlová - boční sloupky z profilu jekl 50*50*2 mm - boční sloupky kotveny šrouby do ŽB svislých stěn zboku - rám křídel branky z profilu jekl 50*50*2 mm - tyčová výplň ze čtvercového ocelového prutu 15*15 mm - tyčová výplň vevařena do rámu křídla - osová vzdálenost prutové výplně 120 mm - povrchová úprava: - očištění povrchu tryskáním - dvouvrstvý nátěr - povrchová úprava pro exteriérové konstrukce, třída prostředí C2 - barva: antracit RAL 7016 - každé křídlo opatřeno 3* regulovatelným pantem pro křídlové branky - kování klika/klika - kování štítkové - mechanický zámek s cylindrickou vložkou	1500*2380	0	1	0	0	0	1

OZNAČENÍ	SCHÉMA	POPIS	ROZMĚR (mm)	POČET (ks)					
				2PP	1PP	1NP	2NP	3NP	VŠE
Z 52			délka 4100	1	0	0	0	0	1

pohled z vnější strany

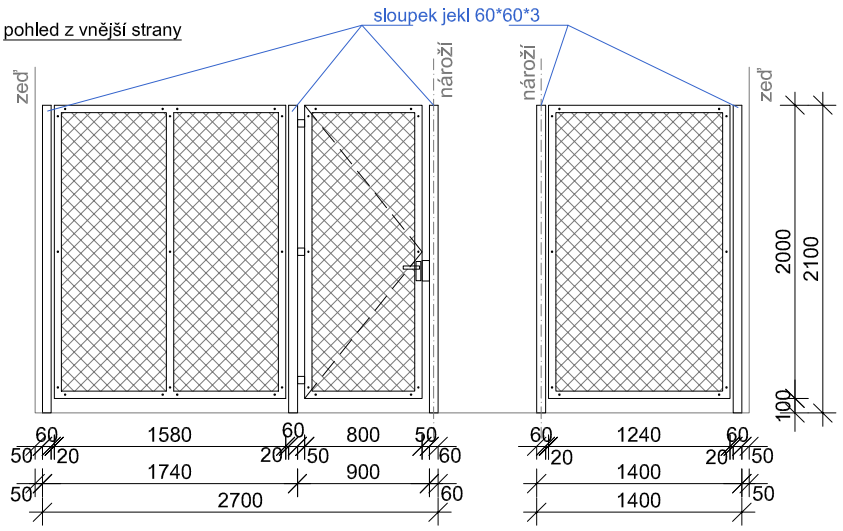

detail kotvení do podlahy

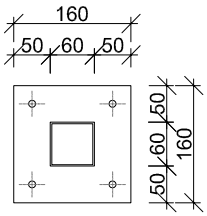

- box pro ochranu technologie
- sloupky z profilu jekl 60*60*3 mm
- sloupky kotveny do podlahy pomocí ocelové plotny z ocelového plechu 160*160*3 mm
- sloupek kotven pomocí chemických kotev M10, délky 130 mm
- pro zajištění stability kotveny krajní sloupky ke svislé stěně pomocí rovnoramenných L úhelníků 80/80 ve 2 místech
- nutno vyrovnat podložením do roviny na sklonité podlaze
- volné konce zalepeny
- výplň tvořena rámem z 2* plochá ocel 50*15 mm + vložená výplň z tahokovu
- typ tahokovu - SQ/25
- výplň připevněna ke sloupkům pomocí navařených trnů
- povrchová úprava prvku: - žárové zinkování
- povrchová úprava pro exteriérové konstrukce, třída prostředí C2
- křídlo dveří opatřeno 3* regulovatelným pantem pro křídlové branky
- kování klika/klika
- kování štítkové
- mechanický zámek s cylindrickou vložkou, generální klíč
- pro prvek bude zpracována dílenská dokumentace, která bude předložena k odsouhlasení
- před zadáním do výroby je nutné provést podrobné zaměření

Z 53			délka 6720	1	0	0	0	0	1

pohled z vnější strany

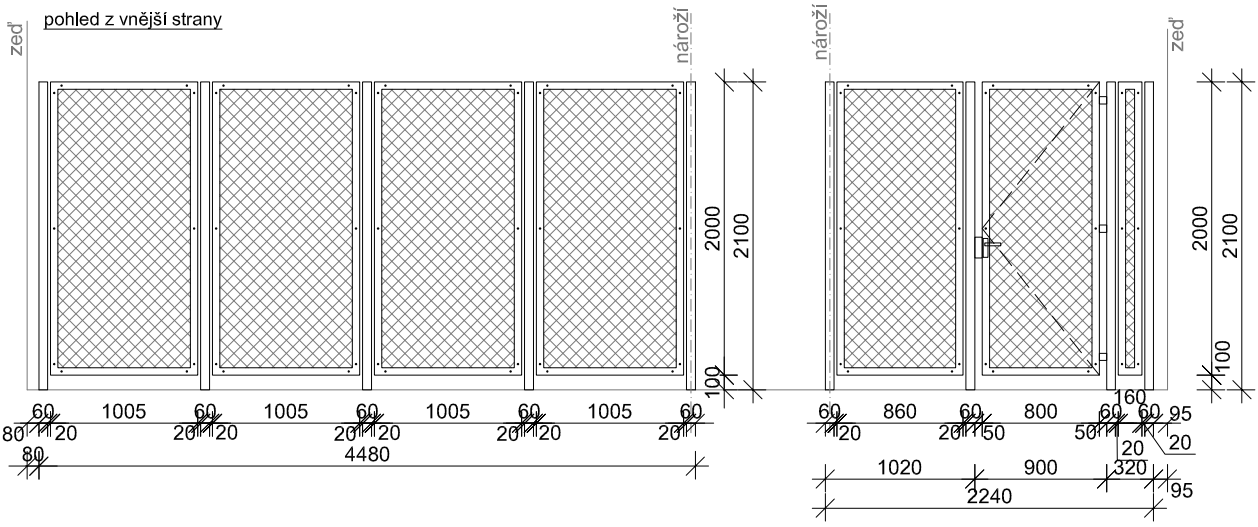

detail kotvení do podlahy

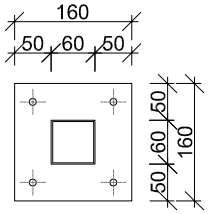

- box pro ochranu technologie
- sloupky z profilu jekl 60*60*3 mm
- sloupky kotveny do podlahy pomocí ocelové plotny z ocelového plechu 160*160*3 mm
- sloupek kotven pomocí chemických kotev M10, délky 130 mm
- pro zajištění stability kotveny krajní sloupky ke svislé stěně pomocí rovnoramenných L úhelníků ve 2 místech
- volné konce zalepeny
- výplň tvořena rámem z 2* plochá ocel 50*15 mm + vložená výplň z tahokovu
- typ tahokovu - SQ/25
- výplň připevněna ke sloupkům pomocí navařených trnů
- povrchová úprava prvku: - žárové zinkování
- povrchová úprava pro exteriérové konstrukce, třída prostředí C2
- křídlo dveří opatřeno 3* regulovatelným pantem pro křídlové branky
- kování klika/klika
- kování štítkové
- mechanický zámek s cylindrickou vložkou, generální klíč
- pro prvek bude zpracována dílenská dokumentace, která bude předložena k odsouhlasení
- před zadáním do výroby je nutné provést podrobné zaměření

OZNAČENÍ	SCHÉMA	POPIS	ROZMĚR (mm)	POČET (ks)					
				2PP	1PP	1NP	2NP	3NP	VŠE
Z 54		- ochrana kanalizačního potrubí před nárazem - konstrukce svařovaná - stojny z jekl 80*80*3 mm - z přední části ocelový plech 380*80*3 mm - stojny s patním plechem 140*140*2 mm - povrchová úprava: - očištění povrchu tryskáním - dvouvrstvý nátěr - povrchová úprava pro exteriérové konstrukce, třída prostředí C2 - barva: antracit RAL 7016 - kotvení na stěnu pomocí chemické kotvy - na jedno potrubí 2 ochrany - osazení do výšky 400 mm a 800 mm	440*225*140	14	7	0	0	0	21
Z 55			595*225*140	2	0	0	0	0	2

Z 54

půdorys

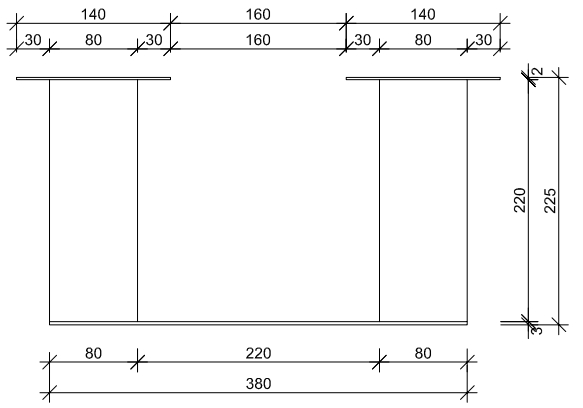

pohled z čela

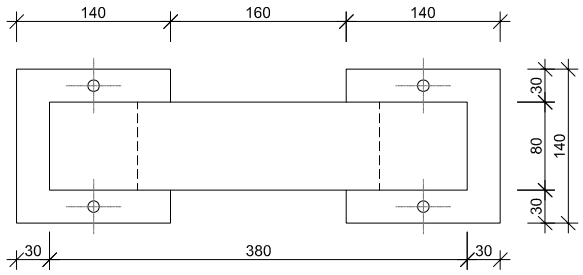

Z 55

půdorys

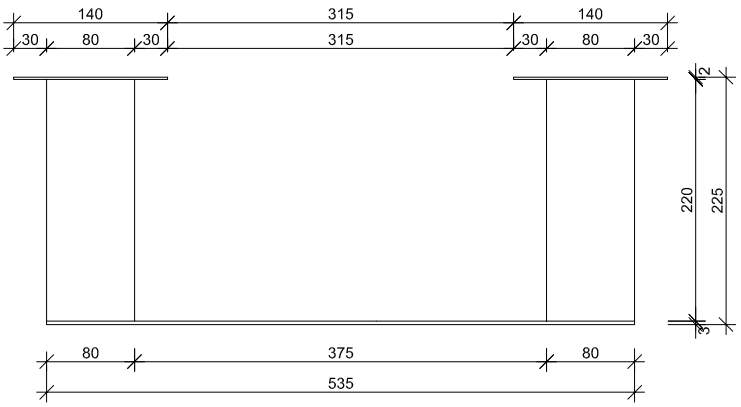

- ochrana kanalizačního potrubí před nárazem
- konstrukce svařovaná
- stojny z jekl 80*80*3 mm
- z přední části ocelový plech 380*80*3 mm
- stojny s patním plechem 140*140*2 mm
- povrchová úprava: - očištění povrchu tryskáním
  - dvouvrstvý nátěr
- povrchová úprava pro exteriérové konstrukce, třída prostředí C2
- barva: antracit RAL 7016
- kotvení na stěnu pomocí chemické kotvy
- na jedno potrubí 2 ochrany
- osazení do výšky 400 mm a 800 mm

pohled z čela

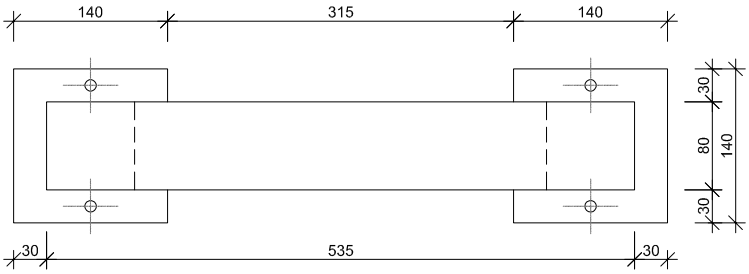

OZNAČENÍ	SCHÉMA	POPIS	ROZMĚR (mm)	POČET (ks)					
				2PP	1PP	1NP	2NP	3NP	VŠE
Z 56	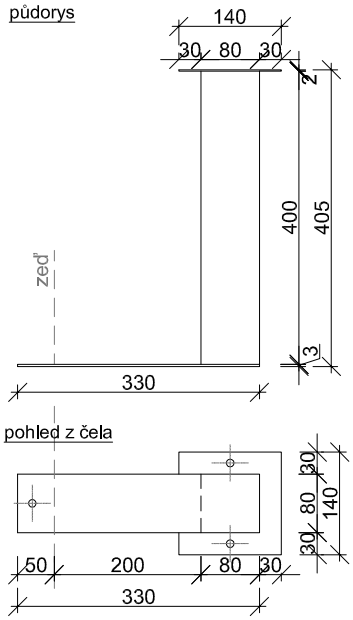	- ochrana kanalizačního potrubí před nárazem - provedení do rohu - konstrukce svařovaná - stojna z jekl 80*80*3 mm - z přední části ocelový plech 330*80*3 mm - stojna s patním plechem 140*140*2 mm - povrchová úprava: - očištění povrchu tryskáním - dvouvrstvý nátěr - povrchová úprava pro exteriérové konstrukce, třída prostředí C2 - barva: antracit RAL 7016 - kotvení na stěnu pomocí chemické kotvy - plochá část kotvena k přizdívce z čela - na jedno potrubí 2 ochrany - osazení do výšky 400 mm a 800 mm	360*405*140	2	2	0	0	0	4
Z 57	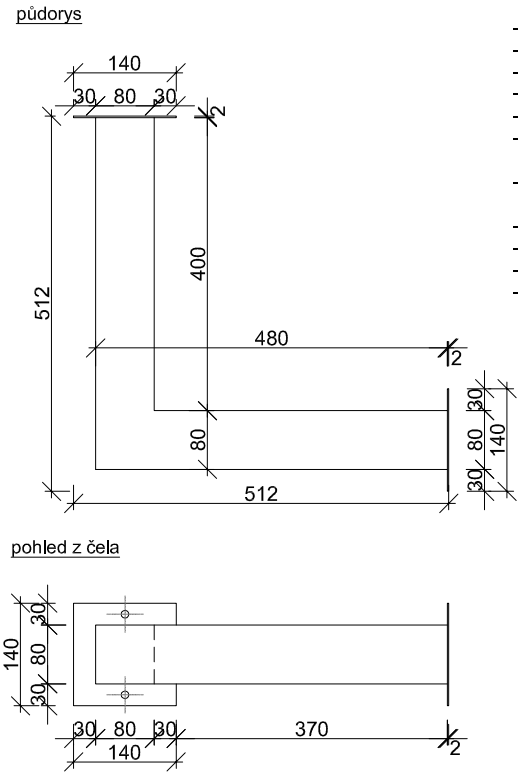	- ochrana kanalizačního potrubí před nárazem - provedení do rohu - konstrukce svařovaná - rám z jekl 80*80*3 mm - konce rámu s patním plechem 140*140*2 mm - povrchová úprava: - očištění povrchu tryskáním - dvouvrstvý nátěr - povrchová úprava pro exteriérové konstrukce, třída prostředí C2 - barva: antracit RAL 7016 - kotvení na stěnu pomocí chemické kotvy - na jedno potrubí 2 ochrany - osazení do výšky 400 mm a 800 mm	512*512*140	0	2	0	0	0	2

OZNAČENÍ	SCHÉMA	POPIS	ROZMĚR (mm)	POČET (ks)					
				2PP	1PP	1NP	2NP	3NP	VŠE
Z 58		- exteriérové žaluzie elektricky ovládané - tvar lamely Z70 - včetně podomítkového kovového krycího plechu - k nadpraží vložena TI z minerální izolace min. tl. 30 mm - hloubka krycího plechu max 190 mm - z vnější strany připevněn pás cementotřískové desky tl.8 mm, pro snadnější sjednocení podkladu pro omítku - motor umístěn v prostoru boxu - výška krycího plechu cca 320 mm - vodící lišty zapuštěné do omítnutého ostění - barva lamel a lišt -RAL 7016 - antracit - nutná konzultace stavební připravenosti s konkrétním dodavatelem - před zadáním do výroby nutno provést zaměření na stavbě	rozměr okna 2750*2950	0	0	7	0	0	7
Z 59		- exteriérové žaluzie elektricky ovládané - tvar lamely Z70 - včetně podomítkového kovového krycího plechu - k nadpraží vložena TI z minerální izolace min. tl. 30 mm - hloubka krycího plechu max 190 mm - z vnější strany připevněn pás cementotřískové desky tl.8 mm, pro snadnější sjednocení podkladu pro omítku - motor umístěn v prostoru boxu - výška krycího plechu cca 320 mm - vodící lišty zapuštěné do omítnutého ostění - barva lamel a lišt -RAL 7016 - antracit - nutná konzultace stavební připravenosti s konkrétním dodavatelem - před zadáním do výroby nutno provést zaměření na stavbě	rozměr okna 2500*2950	0	0	1	0	0	1
Z 60		- exteriérové žaluzie elektricky ovládané - tvar lamely Z70 - včetně podomítkového kovového krycího plechu - k nadpraží vložena TI z minerální izolace min. tl. 30 mm - hloubka krycího plechu max 190 mm - z vnější strany připevněn pás cementotřískové desky tl.8 mm, pro snadnější sjednocení podkladu pro omítku - motor umístěn v prostoru boxu - výška krycího plechu cca 320 mm - vodící lišty zapuštěné do omítnutého ostění - barva lamel a lišt -RAL 7016 - antracit - nutná konzultace stavební připravenosti s konkrétním dodavatelem - před zadáním do výroby nutno provést zaměření na stavbě	rozměr okna 3250*2950	0	0	1	0	0	1
Z 61		- exteriérové žaluzie elektricky ovládané - tvar lamely Z70 - včetně podomítkového kovového krycího plechu - k nadpraží vložena TI z minerální izolace min. tl. 30 mm - hloubka krycího plechu max 190 mm - z vnější strany připevněn pás cementotřískové desky tl.8 mm, pro snadnější sjednocení podkladu pro omítku - motor umístěn v prostoru boxu - výška krycího plechu cca 320 mm - vodící lišty naložené na ostění s cihelným obkladem - barva lamel a lišt -RAL 7016 - antracit - nutná konzultace stavební připravenosti s konkrétním dodavatelem - před zadáním do výroby nutno provést zaměření na stavbě	rozměr okna 1650*2950	0	0	2	0	0	2
Z 62		- exteriérové žaluzie elektricky ovládané - tvar lamely Z70 - včetně podomítkového kovového krycího plechu - k nadpraží vložena TI z minerální izolace min. tl. 30 mm - hloubka krycího plechu max 170 mm - z vnější strany připevněn pás cementotřískové desky tl.8 mm, pro snadnější sjednocení podkladu pro lepení cihelného obkladu - motor umístěn v prostoru boxu - výška krycího plechu cca 280 mm - vodící lišty naložené na ostění s cihelným obkladem - barva lamel a lišt -RAL 7016 - antracit - nutná konzultace stavební připravenosti s konkrétním dodavatelem - před zadáním do výroby nutno provést zaměření na stavbě	rozměr okna 1650*2300	0	0	11	14	0	25

OZNAČENÍ	SCHÉMA	POPIS	ROZMĚR (mm)	POČET (ks)					
				2PP	1PP	1NP	2NP	3NP	VŠE
Z 63		- exteriérové žaluzie elektricky ovládané - tvar lamely Z70 - včetně podomítkového kovového krycího plechu - k nadpraží vložena TI z minerální izolace min. tl. 30 mm - hloubka krycího plechu max 170 mm - z vnější strany připevněn pás cementotřískové desky tl.8 mm, pro snadnější sjednocení podkladu pro lepení cihelného obkladu - motor umístěn v prostoru boxu - výška krycího plechu cca 280 mm - vodící lišty naložené na ostění s cihelným obkladem - barva lamel a lišt -RAL 7016 - antracit - nutná konzultace stavební připravenosti s konkrétním dodavatelem - před zadáním do výroby nutno provést zaměření na stavbě	rozměr okna 1400*2300	0	0	2	6	0	8
Z 64		- exteriérové žaluzie elektricky ovládané - tvar lamely Z70 - včetně podomítkového kovového krycího plechu - k nadpraží vložena TI z minerální izolace min. tl. 30 mm - hloubka krycího plechu max 190 mm - z vnější strany připevněn pás cementotřískové desky tl.8 mm, pro snadnější sjednocení podkladu pro omítku - motor umístěn v prostoru boxu - výška krycího plechu cca 300 mm - vodící lišty zapuštěné do omítnutého ostění - barva lamel a lišt -RAL 7016 - antracit - nutná konzultace stavební připravenosti s konkrétním dodavatelem - před zadáním do výroby nutno provést zaměření na stavbě	rozměr okna 2750*2700	0	0	0	9	0	9
Z 65		- exteriérové žaluzie elektricky ovládané - tvar lamely Z70 - včetně podomítkového kovového krycího plechu - k nadpraží vložena TI z minerální izolace min. tl. 30 mm - hloubka krycího plechu max 190 mm - z vnější strany připevněn pás cementotřískové desky tl.8 mm, pro snadnější sjednocení podkladu pro omítku - motor umístěn v prostoru boxu - výška krycího plechu cca 300 mm - vodící lišty zapuštěné do omítnutého ostění - barva lamel a lišt -RAL 7016 - antracit - nutná konzultace stavební připravenosti s konkrétním dodavatelem - před zadáním do výroby nutno provést zaměření na stavbě	rozměr okna 2500*2700	0	0	0	1	0	1
Z 66		- exteriérové žaluzie elektricky ovládané - tvar lamely Z70 - včetně podomítkového kovového krycího plechu - k nadpraží vložena TI z minerální izolace min. tl. 30 mm - hloubka krycího plechu max 190 mm - z vnější strany připevněn pás cementotřískové desky tl.8 mm, pro snadnější sjednocení podkladu pro omítku - motor umístěn v prostoru boxu - výška krycího plechu cca 300 mm - vodící lišty zapuštěné do omítnutého ostění - barva lamel a lišt -RAL 7016 - antracit - nutná konzultace stavební připravenosti s konkrétním dodavatelem - před zadáním do výroby nutno provést zaměření na stavbě	rozměr okna 1750*2700	0	0	0	2	0	2
Z 67		- exteriérové žaluzie elektricky ovládané - tvar lamely Z70 - včetně podomítkového kovového krycího plechu - k nadpraží vložena TI z minerální izolace min. tl. 30 mm - hloubka krycího plechu max 170 mm - z vnější strany připevněn pás cementotřískové desky tl.8 mm, pro snadnější sjednocení podkladu pro lepení cihelného obkladu - motor umístěn v prostoru boxu - výška krycího plechu cca 280 mm - vodící lišty naložené na ostění s cihelným obkladem - barva lamel a lišt -RAL 7016 - antracit - nutná konzultace stavební připravenosti s konkrétním dodavatelem - před zadáním do výroby nutno provést zaměření na stavbě	rozměr okna 2300*2300	0	0	0	1	0	1

OZNAČENÍ	SCHÉMA	POPIS	ROZMĚR (mm)	POČET (ks)					
				2PP	1PP	1NP	2NP	3NP	VŠE
Z 68	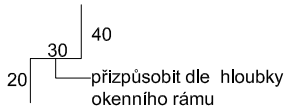	- tvarovaný plech tvořící vnitřní parapet - z hliníkového plechu tl. 0,6 mm - zbroušení nároží, aby nevznikl ostrý roh - celý prvek opatřen komaxitovým nástřikem - barva RAL 7016 - antracit - provedení bez přesahu přesně - lepení k okennímu rámu - spáry v ostění přetmelit bílým stavebním silikonem - hloubka plechu dle skutečnosti na stavbě dle hloubky okenního rámu a tloušťky povrchovým úprav - osazení po provedení všech povrchovým úprav - před zadáním do výroby je nutné provést podrobné zaměření	RŠ 90*1650	0	0	10	12	0	22
Z 69	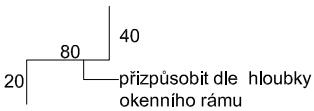	- tvarovaný plech tvořící vnitřní parapet - z hliníkového plechu tl. 0,6 mm - zbroušení nároží, aby nevznikl ostrý roh - celý prvek opatřen komaxitovým nástřikem - barva RAL 7016 - antracit - provedení bez přesahu přesně - lepení k okennímu rámu - spáry v ostění přetmelit bílým stavebním silikonem - hloubka plechu dle skutečnosti na stavbě dle hloubky okenního rámu a tloušťky povrchovým úprav - osazení po provedení všech povrchovým úprav - před zadáním do výroby je nutné provést podrobné zaměření	RŠ 140*1400	0	0	1	1	0	2
Z 70	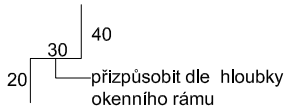	- tvarovaný plech tvořící vnitřní parapet - z hliníkového plechu tl. 0,6 mm - zbroušení nároží, aby nevznikl ostrý roh - celý prvek opatřen komaxitovým nástřikem - barva RAL 7016 - antracit - provedení bez přesahu přesně - lepení k okennímu rámu - spáry v ostění přetmelit bílým stavebním silikonem - hloubka plechu dle skutečnosti na stavbě dle hloubky okenního rámu a tloušťky povrchovým úprav - osazení po provedení všech povrchovým úprav - před zadáním do výroby je nutné provést podrobné zaměření	RŠ 90*1400	0	0	2	4	0	6
Z 71	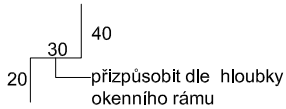	- tvarovaný plech tvořící vnitřní parapet - z hliníkového plechu tl. 0,6 mm - zbroušení nároží, aby nevznikl ostrý roh - celý prvek opatřen komaxitovým nástřikem - barva RAL 7016 - antracit - provedení bez přesahu přesně - lepení k okennímu rámu - spáry v ostění přetmelit bílým stavebním silikonem - hloubka plechu dle skutečnosti na stavbě dle hloubky okenního rámu a tloušťky povrchovým úprav - osazení po provedení všech povrchovým úprav - před zadáním do výroby je nutné provést podrobné zaměření	RŠ 90*2300	0	0	0	1	0	1
Z 72	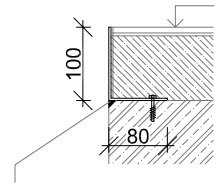 tmelení spáry šedým pružným tmelem	- ukončovací L profil na volných stranách hlavní podesty schodiště - z nerezového plechu tl. 3 mm - povrch kartáčovaný - kotvení do ŽB stropní desky pomocí šroubů do betonu - před betonáží podlahy vložit k přírubě pásek z mirelonu tl. 3 mm - hrana mezi profilem a ŽB stropní deskou bude vyplněna šedým pružným tmelem - spára mezi L profilem a keramickou dlažbou bude přetmelena pružným tmelem	L100/80/3	0	0	0	cca 9,6 m	cca 17,1 m	cca 26,7 m

OZNAČENÍ	SCHÉMA	POPIS	ROZMĚR (mm)	POČET (ks)					
				2PP	1PP	1NP	2NP	3NP	VŠE
Z 73		- úhelník pro lemovaní volných konců schodišťových stupňů a podest - provedení na hraně z boku ramene - z eloxovaného hliníku ve stříbrné barvě - lepený k podkladu - spoje v nárožích řezat pod úhlem 45°	L20/20/2			celková délka cca 73,65m			
Z 74	bokorys		dle nákresu	0	0	0	1	0	1

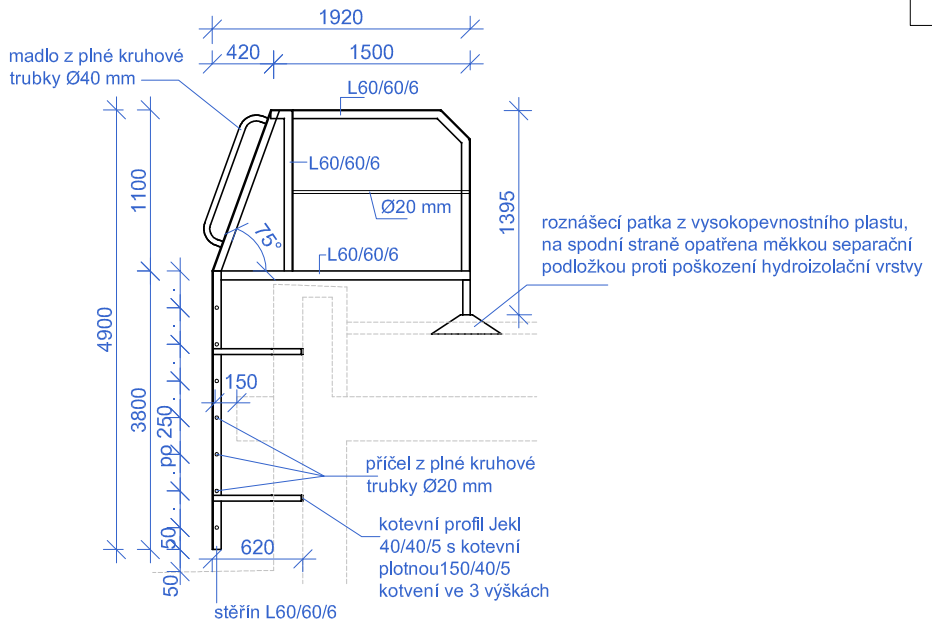

půdorys

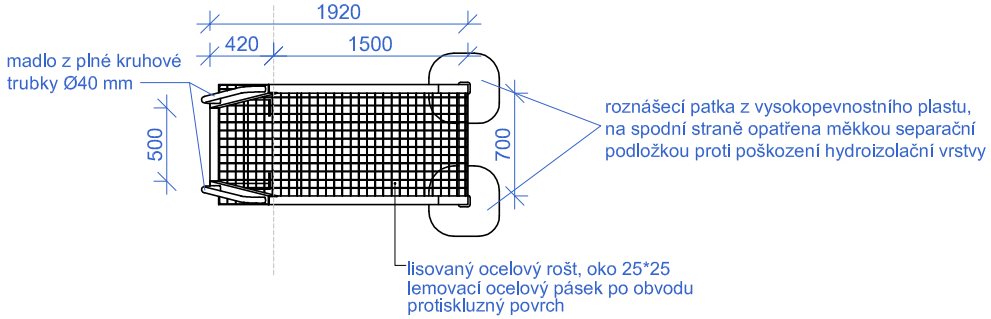

- ocelový žebřík s plošinou
- žebřík kotven do zdiva přes kontaktní zateplovací systém
- na výstupní straně opatřeny stojny roznášecími patkami z vysokopevnostního plastu
- konstrukce z profilů L60/60/6
- kotvení do stěny pomocí jekl 40*40*5 mm
- kotvení přes patní plech 150*40*5 mm
- prvky svařované
- povrchová úprava: - očištění povrchu tryskáním
  - dvouvrstvý nátěr
- povrchová úprava pro exteriérové konstrukce, třída prostředí C2
- barva: antracit RAL 7016
- lisovaný roště žárově zinkovaný
- žebřík osazen vertikálním záchytným systémem s permanentním lanem
- žebřík bude užívat pouze proškolená osoba

- pro prvek bude zpracována dílenská dokumentace, která bude předložena k odsouhlasení

OZNAČENÍ	SCHÉMA	POPIS	ROZMĚR (mm)	POČET (ks)					
				2PP	1PP	1NP	2NP	3NP	VŠE
Z/75	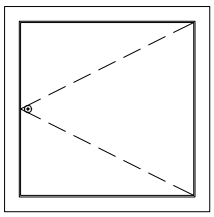	- ocelový uzávěr stropní v exteriéru - instalován na spodní stranu ŽB desky - obvodové lemování z ocelového jeklu L50*50*3 - připevněno z vnitřní strany průlezu k ŽB desce - dvířka z ocelového plechu tl. 2 mm s výztužnou obvodovou hranou výškou 20 mm - uzamykatelný pomocí 4hranného klíče - osazeno dvojicí pantů z vnitřní strany - povrchová úprava: - očištění povrchu tryskáním - dvouvrstvý nátěr - povrchová úprava pro exteriérové konstrukce, třída prostředí C2 - barva: antracit RAL 7016	světlost otvoru 600*600	0	0	1	0	0	1
Z/76	pohled z boku 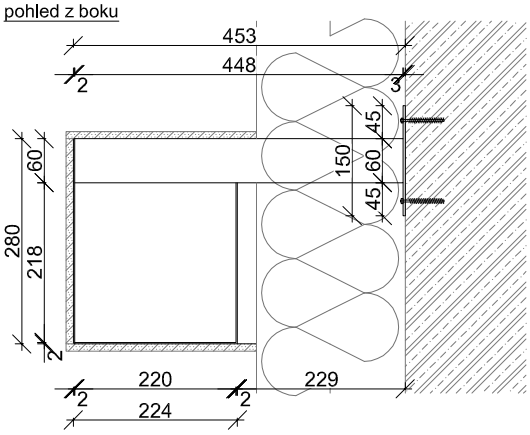 axonometrie 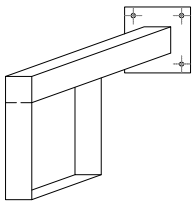 - ocelová konzola pro vynesení římsy - nosný prvek z jekl 60*60*4 - kotvení přes kotevní plech 150*150*3 mm - 4 kotevní šrouby na jednu konzolu - ke konzole přivařen plech ve tvaru U 60*2. - povrchová úprava: žárové zinkování - povrchová úprava pro exteriérové konstrukce, třída prostředí C2 - osazení po cca 1m - pro prvek bude zpracována dílenská dokumentace, která bude předložena k odsouhlasení - nutno koordinovat s boxy exteriérových žaluzií - ke konzole bude připevněno opláštění z cementotřískové desky tl. 10 mm	viz výkres	římsa mezi 1NP a 2NP 82 ks římsa mezi 2NP a 3NP 110 ks římsa nad 3NP 34 ks celkem 226 ks					
Z/77	pohled z boku 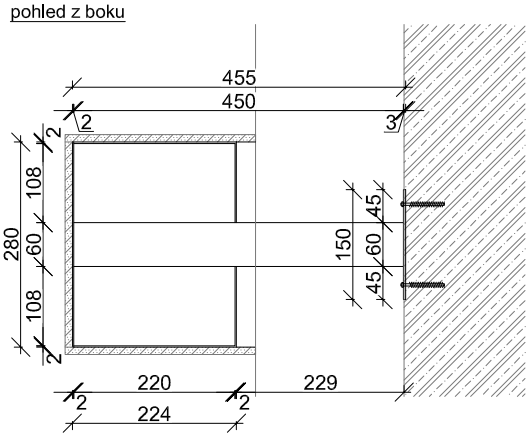 axonometrie 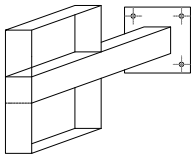 - ocelová konzola pro vynesení římsy - nosný prvek z jekl 60*60*4 - kotvení přes kotevní plech 150*150*3 mm - 4 kotevní šrouby na jednu konzolu - ke konzole přivařen plech tvořící čtverec z plechu 60*2. - povrchová úprava: žárové zinkování - povrchová úprava pro exteriérové konstrukce, třída prostředí C2 - osazení po cca 1m - pro prvek bude zpracována dílenská dokumentace, která bude předložena k odsouhlasení - nutno koordinovat s kotvením sloupků prosklené fasády - ke konzole bude připevněno opláštění z cementotřískové desky tl. 10 mm	viz výkres	římsa na úrovni 1NP 6 ks římsa mezi 1NP a 2NP 20 ks římsa mezi 2NP a 3NP 20 ks celkem 46 ks					

OZNAČENÍ	SCHÉMA	POPIS	ROZMĚR (mm)	POČET (ks)					
				2PP	1PP	1NP	2NP	3NP	VŠE
Z 78a, Z 78b			Z 78a 3800*1200	0	0	0	0	1	1
			Z 78b 9350*1200	0	0	0	0	1	1

pohled z prostoru terasy

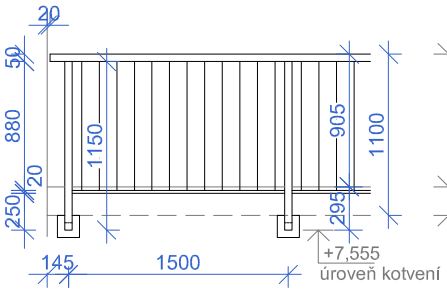

řez

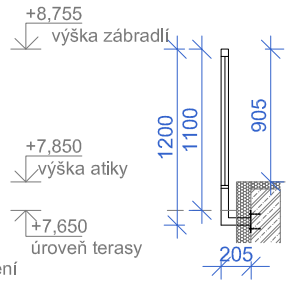

- tyčové zábradlí na střešní terase
- prutová výplň ze čtvercové oceli 15*15 mm v osové vzdálenosti 120 mm
- madlo a sloupky tvořeny profilem z Jekl 50*50*2 mm
- spodní pás zábradelní výplně z jekl 50*20*1,5 mm
- prutová výplň vložena mezi madlo a spodní pás a přivařena, umístění na osu pásu
- na volném konci madlo zaslepeno
- povrchová úprava: - očištění povrchu tryskáním
  - dvouvrstvý nátěr
- povrchová úprava pro exteriérové konstrukce, třída prostředí C2
- kotvení do ŽB atiky pomocí chemických kotev
- barva: antracit RAL 7016
- na volném okraji, celé pole

- pro prvek bude zpracována dílenská dokumentace, která bude předložena k odsouhlasení
- před zadáním do výroby je nutné provést podrobné zaměření

Z 79			viz výkres	0	0	0	0	2	2

pohled

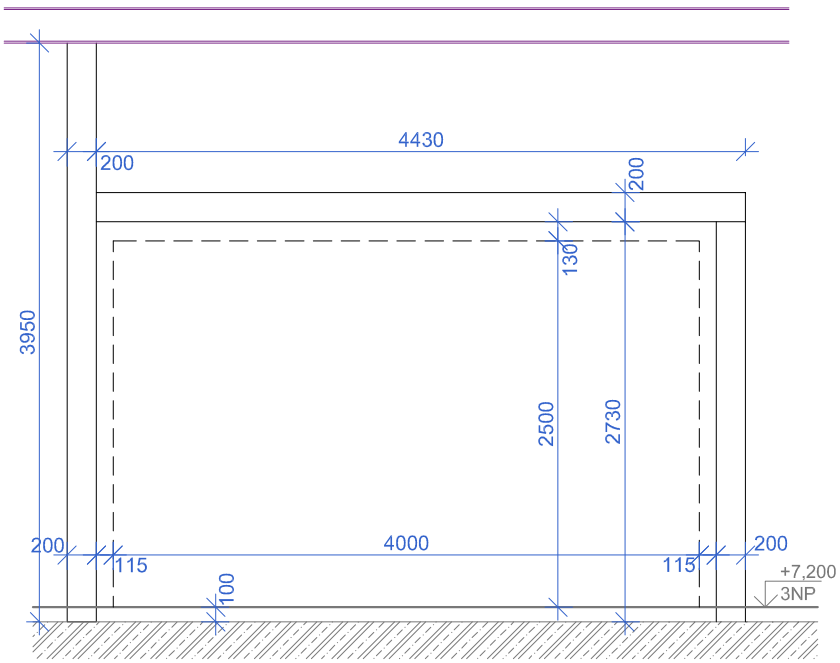

detail kotvení (M 1:10)

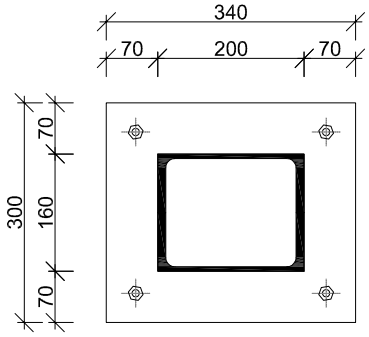

půdorys

- vynášecí ocelový rám pro přestavitelnou posuvnou příčku
- svařenec z UPE200
- na jedné straně sloupek propojen s kleštinou HEB240 tvořící rám krovu pro zlepšení stability
- maximální průhyb 10 mm
- zatížení rámu max 400 kg
- žárově zinkováno - vnitřní prostředí
- před zadáním do výroby nutno provést aktualizované posouzení dle konkrétního dodavatele příčky

- kotvení do stropní desky pomocí patního plechu 300*340*5 mm
- na jeden patní plech 4*kotevní šroub pro chemickou kotvu M12, délky 120mm
- jednotlivé části svařované

- pro prvek bude zpracována dílenská dokumentace, která bude předložena k odsouhlasení
- rám nutno koordinovat s požadavky na stavební připravenost pro posuvné příčky

OZNAČENÍ	SCHÉMA	POPIS	ROZMĚR (mm)	POČET (ks)					
				2PP	1PP	1NP	2NP	3NP	VŠE
Z 80		- ocelový úhelník - slouží pro uložení vápenopískových tvárnic do vodorovné polohy - vodorovná příruba nahoře - svislá příruba kotvena do ŽB stěny	150/150/10*1975	0	0	1	0	0	1
Z 81		- pomocná stabilizační kotva pro zajištění stability přizdívky pro provedení hydroizolace spodní stavby - z ploché výztuže 50*6 mm - přivařeno k HEB pažící stěně ve vzdálenosti po 1 m - na druhé straně vloženo do sper ztraceného bednění		ZAKLÁDÁNÍ					
				délka 550 mm					95
				délka 700 mm					42